seasons SENTRY™ by Atleisure

# 3.05 M / 10 FT Square 2-Tier Solar LED Aluminum Cantilever Umbrella with Base

## Assembly, Care & Use Manual

ITM. / ART. 1807108, 1807306, 1807248
Model: # UMB-241023

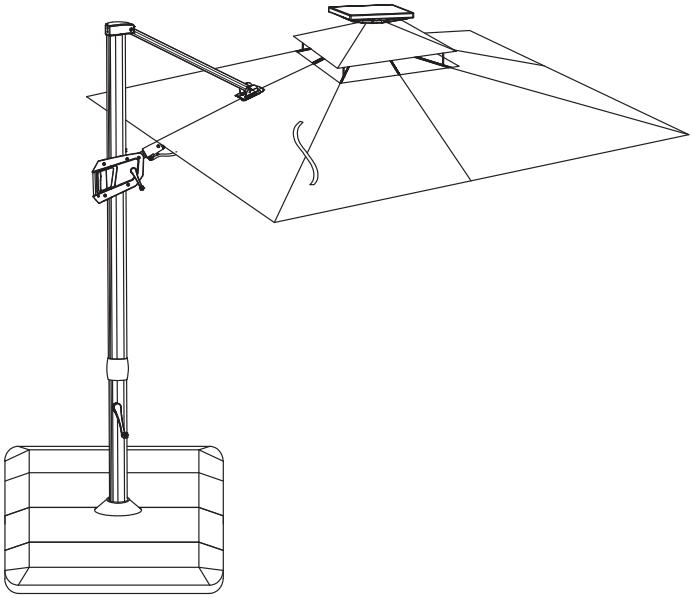

## IMPORTANT, RETAIN FOR FUTURE REFERENCE: READ CAREFULLY

For assistance with use, parts, or customer service, please contact:

***ATLeisure, LLC***
Customer Service is available by email at customerservice@atleisure.com or chat at https://help.atleisure.com 8 AM – 5 PM EST, Monday – Friday.

This item is intended for outdoor domestic use only. Not for commercial use.

DESIGNED IN ATLANTA
Atleisure
EST 2011
CREATE YOUR ESCAPE

Designed in USA

## Contents


**Preparation** . . . . . 2
**Tools Required for Assembly (not included)** . . . . . 3
**Hardware and Package Contents** . . . . . 3
**Assembly Instructions** . . . . . 4-6
**Operation Instructions** . . . . . 6-8
**Lighting Operation & Battery Replacement** . . . . . 9-10
**Battery Disposal** . . . . . 11
**Care and Maintenance** . . . . . 11
**Warning and Cautions** . . . . . 11
**Warranty** . . . . . 12
**Filing a Claim** . . . . . 12
**Replacement Parts** . . . . . 13


## Preparation

Before assembly remove protective packaging below the solar panel (N1) and completely inspect the umbrella and verify all hardware parts are present. Lay out all hardware contents on a clean, flat surface. Compare the parts with package contents list and diagrams below. If there is damage or any missing parts, do not (1) assemble umbrella, (2) fill bases with sand/water, or (3) return to place of purchase. Customer Service is available by email at customerservice@atleisure.com or chat at https://help.atleisure.com 8 AM - 5 PM EST, Monday - Friday.

Estimated Assembly Time: 40 minutes

Tools Required for Assembly: Open-end wrench or adjustable wrench (not included)

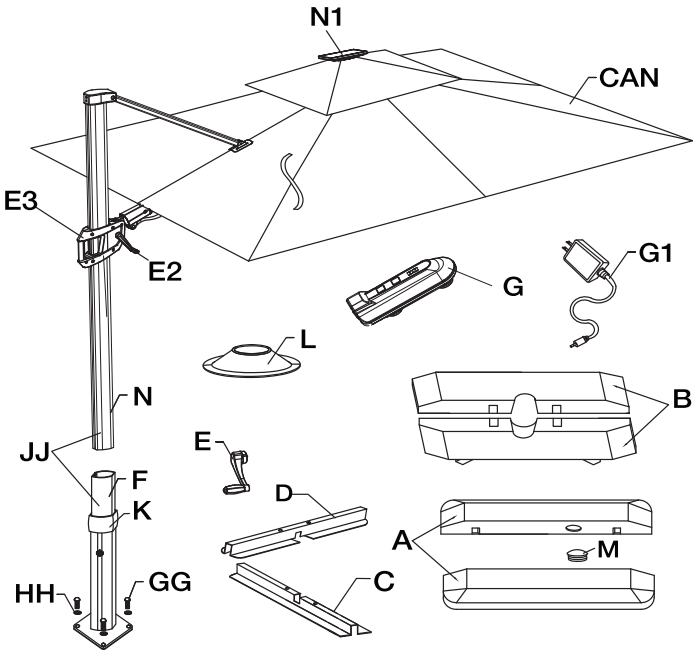

## Tools Required for Assembly (not included)

| Picture | Description | Quantity |
|---|---|---|
|  | Adjustable Wrench | 1 |
|  | Sand Bags (91 kg/200 lbs)<br>*Water not included | 4 |

## Hardware Contents

| Part | Picture | Description | Quantity |
|---|---|---|---|
| GG | 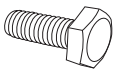 | Outer Hex Bolt M10-1.5x20 A2-70 | 4 |
| HH |  | Flat Washer M10 A2-70 | 4 |
| JJ |  | Inner Hex Bolt M8 A2-70 | 2 |
| KK |  | Inner Hexagon Wrench M8 | 1 |

## Package Contents

| Part | Description | Quantity |
|---|---|---|
| A | Blow Molded Base Outside | 2 |
| B | Blow Molded Base Inside | 2 |
| C | Lower Cross Leg | 1 |
| CAN | Canopy (on the umbrella frame) | 1 |
| D | Upper Cross Leg | 1 |
| E | 360˚ Crank Handle | 1 |
| E2 | Canopy Crank Handle | 1 |
| E3 | Canopy Glide Handle | 1 |
| F | Holder Pole | 1 |
| G | Battery Pack | 1 |
| G1 | Power Supply | 1 |
| K | Pole Sleeve Collar | 1 |
| L | Pole Support Cap | 1 |
| M | Blow Molded Base Cap | 4 |
| N | Umbrella Frame (with canopy) | 1 |
| N1 | Solar Panel | 1 |

## Assembly Instructions

**CAUTION:** Do not use sharp tools or equipment such as a knife or scissors when removing the protective material, as it may damage the product. Be careful not to throw away small parts such as bolts, washers, etc. that may be wrapped in the protective materials.

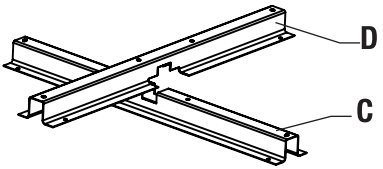


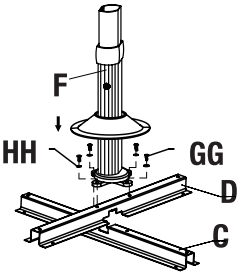


**Step 1:** Place lower cross leg (C) on ground, line up notches and place upper cross leg (D) over lower cross leg (C).

**Step 2:** Attach holder pole (F) to base by using bolts (GG) and washers (HH) (found in blister pack). Be careful not to over tighten. Adjust holder pole (F) to be sure it is positioned correctly on base. Finally, tighten with adjustable wrench or open-end wrench (not included).

**WARNING:** Before opening umbrella, complete assembly as instructed in manual. Fill each section of base with sand. Add WATER to wet the sand and continue to fill each section with water up to top. Cover hole with cap. It is recommended at least 91 kg (200 lbs) of weight be placed on cross legs to ensure stability. Failure to do so will result in a weight imbalance and cause umbrella to tip, causing damage and /or personal injury.

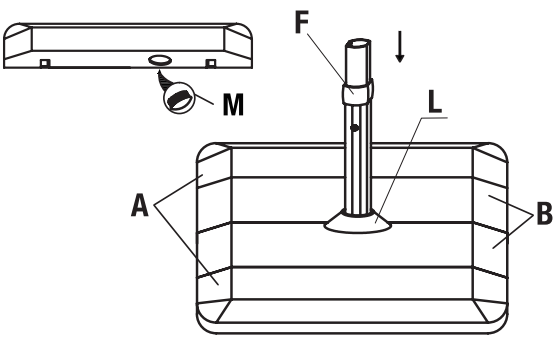


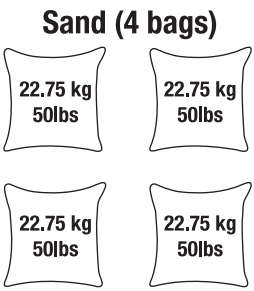


**Step 3:** Fill each base (A & B) with sand, cover with cap (M). Place pole support cap (L) onto holder pole (F) and lay on top of blow molded base (B).

## Assembly Instructions (cont.)

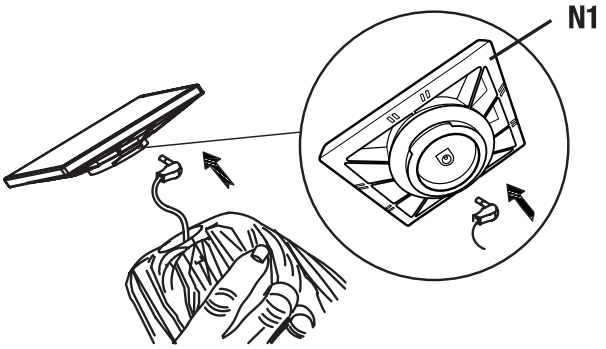


**Step 4:** Insert plug into socket under solar panel as shown above.

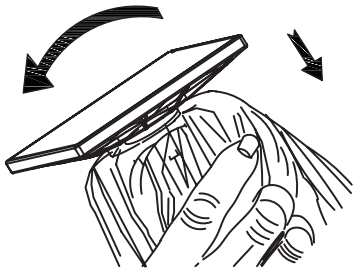

**Step 5:** Put solar panel on top of umbrella and hide the plug and wire inside the cavity at top. Then turn the solar panel clockwise. Do not over tighten.

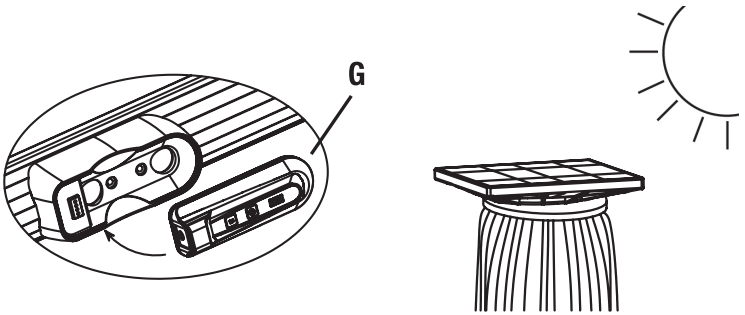


**Step 6:** Remove battery pack (G) from accessories kit and place into the housing located on the arm of the glide handle. Then put the solar umbrella in direct sunlight outdoors to charge the solar panel for 8 hours before the first use.

**MAKE SURE THE LED LIGHTS ARE OFF ON UMBRELLA TO ALLOW SOLAR PANEL TO FULLY CHARGE BATTERY.**

## Assembly Instructions (cont.)

**CAUTION:** An additional person is suggested to assist with inserting the umbrella into the pole holder.

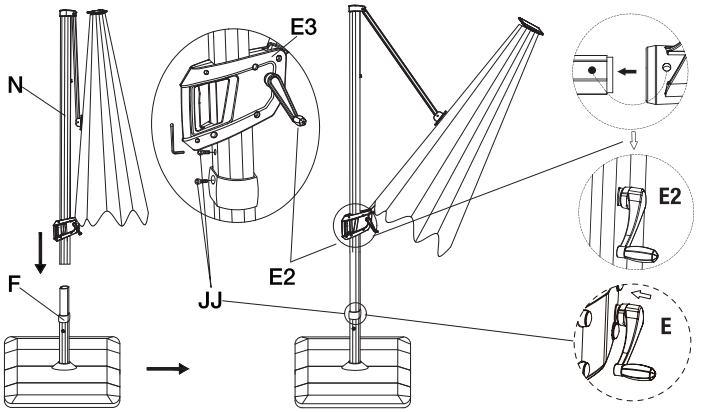


**Step 7:** Insert Umbrella Frame with the Canopy (N) onto Holder Pole (F). At the same time, slide holder pole collar onto holder pole. Tighten two Hex Bolts (JJ) into holder pole to secure the umbrella using the hexagon wrench (KK). Attach canopy crank handle (E2) onto canopy glide handle (E3) and 360˚ crank handle (E) to pole.

## Operation Instructions

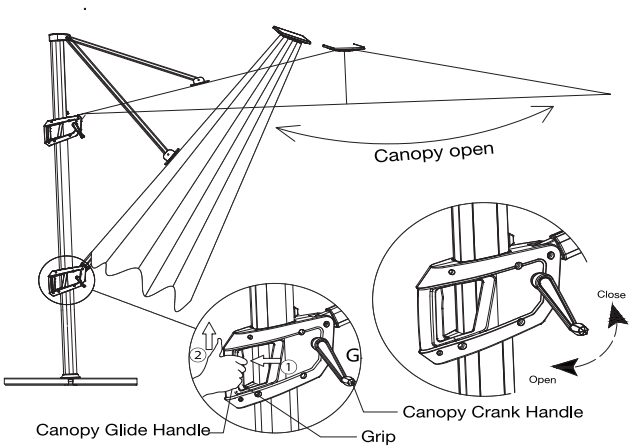


**Step 1:** Unfasten storage straps around canopy and pole.

**Step 2:** To open umbrella, squeeze grip on canopy glide handle (E3) and slide up or down on the pole to achieve desired canopy angle. Release grip to lock umbrella canopy frame into place. To open canopy, turn crank handle (E2) clockwise until canopy is fully open as pictured. Central hub light underneath canopy should be flush against the center pole.

## Operation Instructions (cont.)

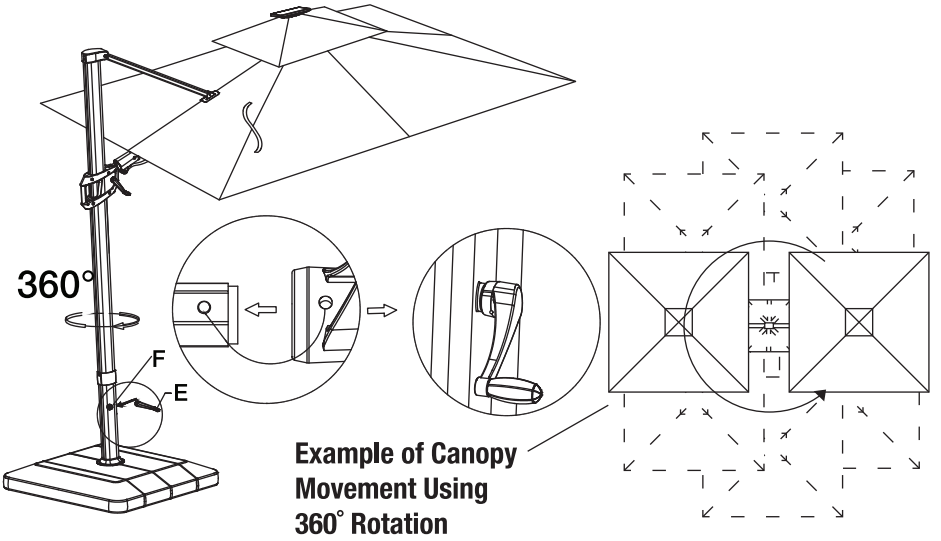


**Step 3:** The canopy can be rotated 360°. To rotate umbrella, insert crank handle (E) onto holder pole (F) and turn the crank handle to the desired position.

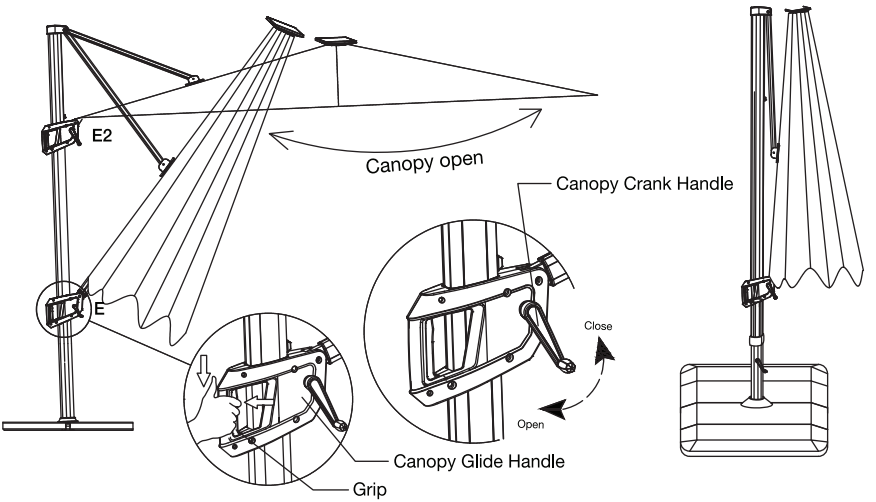


**Step 4:** To close umbrella, turn canopy crank handle (E2) counter-clockwise until canopy is fully closed. Squeeze grip on canopy glide handle (E3) and slide it down pole; release grip to lock it in place. Canopy frame should be vertically upright. Fasten storage straps around canopy and pole.

## Operation Instructions (cont.)

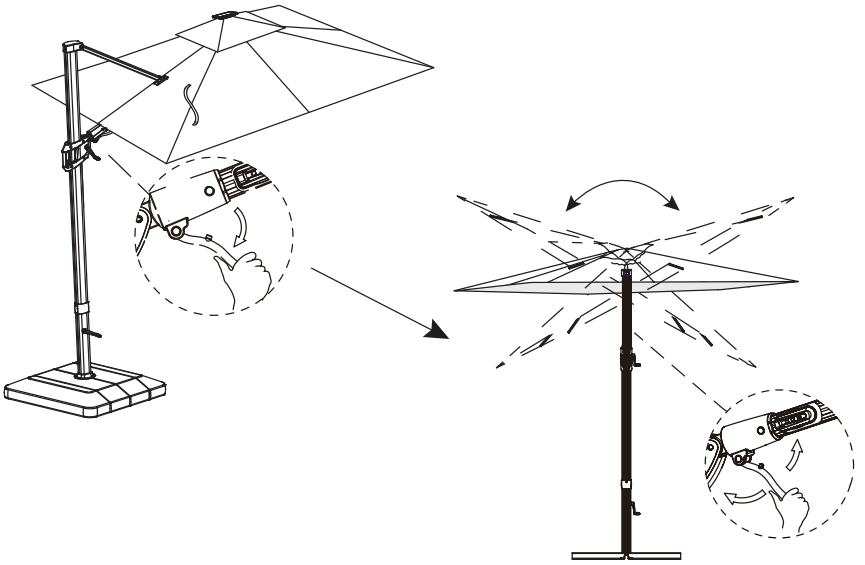

**Step 5:** To rotate canopy left and right, pull on handle unlocking mechanism and turn to desired angle. Then, put handle back in locked position to secure.

This device complies with Part 15 of the FCC Rules. Operation is subject to the following two conditions: (1) This device may not cause harmful interference, and (2) this device must accept any interference received, including interference that may cause undesired operation.

**NOTE:** This equipment has been tested and found to comply with the limits for Class B digital device, pursuant to Part 15 of the FCC Rules. These limits are designed to provide reasonable protection against harmful interference in a residential installation. This equipment generates, uses and can radiate radio frequency energy and, if not installed and used in accordance with the instructions, may cause harmful interference to radio or television reception, which can be determined by turning the equipment off and on, the user is encouraged to try to correct the interference by one or more of the following measures:

-Reorient or relocate the receiving antenna.
-Increase the separation between the equipment and the receiver.
-Connect the equipment into an outlet on a circuit different from that to which the receiver is connected.
-Consult the dealer or an experienced radio/TV technician for help.

## Lighting Operation & Battery Replacement

**CAUTION:** YOU MUST CHARGE THE BATTERY BEFORE FIRST USE. Please note that battery can lose charge if left unused or uncharged for a long period of time. Failure to charge the battery will result in premature dimming of the lights in your new solar umbrella. Make sure the light switch is in the off position when charging the solar panel. For everyday normal use, turn light switch on at night when you want to use solar light and turn off switch after use. MAKE SURE LIGHT SWITCH IS IN OFF POSITION DURING DAYTIME TO ALLOW THE SOLAR PANEL TO CHARGE BATTERY PACK.

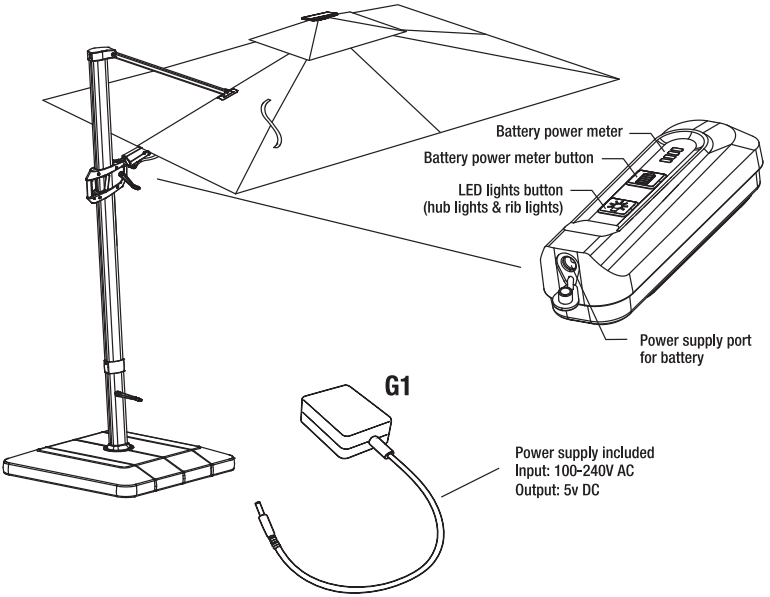


Press the light button once to turn on hub light. Press second and third time to adjust the lighting intensity of hub light. Press fourth time to turn on the rib lights and turn off hub light. Press fifth time to turn on both rib and hub lights. Press sixth time to reach the medium lighting intensity. Press seventh time to reach the most lighting intensity. Press eighth time to turn off all lights.

Umbrella is equipped with 1 battery. Remove battery from hub when the battery has drained. When solar energy is insufficient. You can use the adapter to charge battery pack indoors. Charge level can be seen on battery pack power meter light.

**INFORMATION:** Battery is meant to be charged indoors. Leaving battery outside in inclement weather will damage battery and power supply.

Battery charged after 3-4 hours using power supply or 6-8 hours of direct sunlight.

Battery life 6-8 hours when fully charged. Power supply is for indoor use only. Do not use outdoors.

This device complies with Part 15 of the FCC Rules. Operation is subject to the following two conditions: (1) This device may not cause harmful interference, and (2) this device must accept any interference received, including interference that may cause undesired operation.



E

## Lighting Operation & Battery Replacement (cont.)

In the event that the battery inside the battery pack should reach the end of its lifecycle, it may be replaced with a new battery (sold separately).

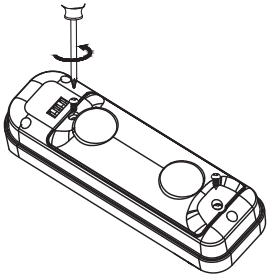

**Step 1:** Loosen screws located on the back of the battery pack.

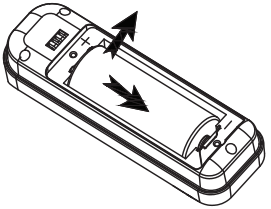

**Step 2:** Remove cover and remove battery.

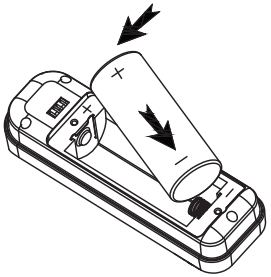

**Step 3:** Insert new battery in the correct direction as marked, with a new battery Model #26650 3.6V 5000mAh.

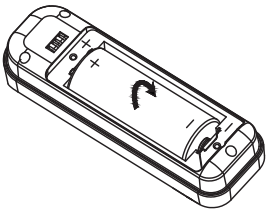

**Step 4:** Rotate battery to make sure it is properly seated in remote pack, double check the battery polarity is correct.

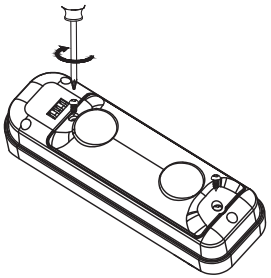

**Step 5:** Replace cover and tighten screws.

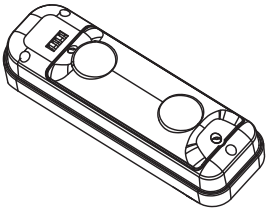

**Step 6:** Your battery pack is now ready for charging.

## Battery Disposal

- Battery should be recycled or disposed of as per state and local guidelines.
- Do not dispose of batteries in fire.
- Keep battery (batteries) out of the reach of children.

## Care and Maintenance

See the enclosed Sunbrella® care and cleaning label sewn into interior side of canopy.

## Warning and Cautions

| | |
|---|---|
|  | **DANGER:** Keep children out of the assembly area during assembly. |
|  | **WARNING:** Read all instructions before beginning and follow the steps outlined. Failure to assemble and install as instructed could result in the umbrella tipping over causing personal injury and/or property damage. |
|  | **WARNING:** Do not open umbrella in windy conditions, as it could be blown over and cause personal injury or damage. To secure umbrella properly, either bolt it directly to your deck or patio, or use a properly weighted umbrella base. Keep umbrella away from glass tabletops during windy conditions to prevent breakage. Warrany does not cover damage due to neglect, abuse or poor weather conditions. |
|  | **WARNING:** Use only the original power adapter (5V/1A) to charge battery or other power supply with the same voltage. The use of any other adapter or power supply with higher voltage will damage battery. Original power adapter (5V/1A) uses DC barre connector size: 5.5 x 2.5 x 10 mm (0.2 x 0.09 x .04 in / po). |
|  | **CAUTION:** Assemble and use umbrella on flat ground. |
|  | **CAUTION:** Place base in the desired location for use before filling. Once the base is full, it will be harder to move. |
|  | **CAUTION:** Before opening umbrella, insert the plug into the socket under the solar panel. Put the solar panel at the top of umbrella and hide the plug and wire inside the groove at the top of the umbrella. Then turn the solar panel clockwise. Do not over tighten. |
|  | **IMPORTANT:** Check the tightness of bolts at least every 90 days. |
|  | **INFORMATION:** Be sure to secure and/or weight the base of the umbrella. |
|  | **INFORMATION:** Close the umbrella and use the canopy storage straps when umbrella is not in use. If the umbrella is stored off season in a box, the solar panel and battery pack must be removed to avoid damage. |
|  | **INFORMATION:** Schematics in this manual are for assembly and operation illustration only. They may differ from the umbrella's actual appearance. |
|  | **INFORMATION:** It is suggested that the consumer use a cover (not included) to protect umbrella against the elements. |

## Warranty

This product is covered under a manufacturer's 2-year warranty from date of purchase against defects in materials and workmanship. This warranty does not cover damage due to neglect, abuse or weather related damage. For full warranty disclosure, email us at customerservice@atleisure.com or chat with us at https://help.atleisure.com

### NOT COVERED UNDER WARRANTY

This warranty excludes the following: acts of nature (i.e. wind, fire, freezing); damage caused by improper assembly, accident, disaster, misuse, abuse, or negligence and discoloration or fading of the finish as a result of exposure to the elements. Product not intended for commercial use. This warranty gives you specific rights, and you may also have other rights which may vary from state to state.

AUSTRALIA: Our goods come with guarantees that cannot be excluded under the Australian Consumer Law. You are entitled to a replacement or refund for a major failure and for compensation for any other reasonably foreseeable loss or damage. You are also entitled to have the goods repaired or replaced if the goods fail to be of acceptable quality and the failure does not amount to a major failure.

## Filing a Claim

If you are within your warranty, you may file a claim by sending your receipt and pictures of your damaged umbrella to Atleisure at:

Email: customerservice@atleisure.com or chat with us at https://help.atleisure.com 8:00 AM to 5:00 PM EST (Monday - Friday)

## Replacement Parts

Only individual replacement parts listed below are available while supplies last. For replacement parts, email us at customerservice@atleisure.com or chat with us at https://help.atleisure.com 8:00 AM to 5:00 PM EST (Monday - Friday)

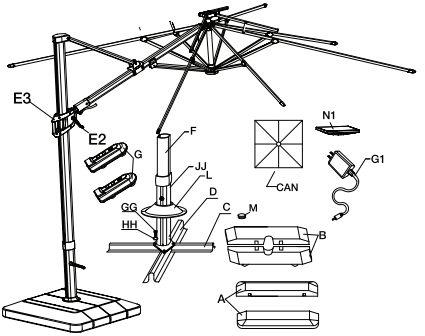


| Part | Description | Quantity | Re-order No. |
|---|---|---|---|
| A | Blow Molded Base Outside | 2 | BSE-A-P212 |
| B | Blow Molded Base Inside | 2 | BSE-B-P212 |
| C | Lower Cross Leg | 1 | LCL-C-P212 |
| CAN | Canopy (Indigo, Mushroom, Pebble) | 1 | CAN-241023-IND<br>CAN-241023-MUSH<br>CAN-241023-PEB |
| D | Upper Cross Leg | 1 | UCL-D-P212 |
| E | 360˚ Crank Handle | 1 | CRK-HAN-E-P212 |
| E2 | Canopy Crank Handle | 1 | CRK-HAN-E-P212 |
| E3 | Canopy Glide Assembly | 1 | CRK-GLHAN-P212 |
| F | Holder Pole | 1 | HDP-F78RX-P212 |
| G | Battery Pack | 1 | BAT-G |
| G1 | Power Supply | 1 | PWR-SUP |
| L | Pole Support Cap | 1 | PSC-L-P212 |
| M | Blow Molded Base Cap | 4 | BSE-CAP-P212 |
| N1 | Solar Panel | 1 | SOL-PAN-N1 |
| KIT | Hardware Kit (241023) | 1 | HDW-241023 |

U.S. Patent No. 8,104,492, U.S. Patent No. 6,612,713, U.S. Patent No. 7,753,546, U.S. Patent No. 8,069,868, U.S. Patent No. 8,375,966, U.S. Patent No. 8,727,555, U.S. Patent No. 8,794,781

seasons SENTRY™ by Atleisure

www.atleisure.com
ATLANTA, GEORGIA, USA
Customer Service is available by email at customerservice@atleisure.com or chat at https://help.atleisure.com 8 AM – 5 PM EST, Monday – Friday.

seasons SENTRY™
by Atleisure

# 3.5M(10피트) 태양열 LED 알루미늄 캔틸래버 사각 파라솔(받침대 포함)

## 조립, 관리 및 사용설명서

ITM. / ART. 1807108, 1807306, 1807248
제품번호: # UMB-241023

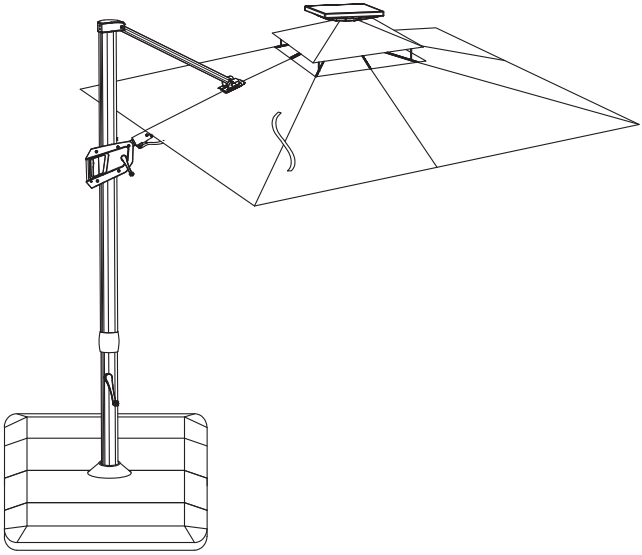

## 중요: 설명서를 자세히 읽고 나중에 참고할 수 있도록 잘 보관하십시오

사용, 부품과 관련해 도움이 필요하거나 고객서비스에 연락하려면:


***ATLeisure, LLC***
이메일 문의: customerservice@atleisure.com
채팅 문의: https://help.atleisure.com (월~금 오전 8 시~ 오후 5시, 동부표준시)


이 제품은 실외에서만 사용하도록 제작된 가정용 제품입니다. 상업용으로 사용하지 마십시오.

DESIGNED IN ATLANTA
Atleisure™
EST 2011
CREATE YOUR ESCAPE

설계: 미국

®

## 목록


준비 . . . . . 15
조립에 필요한 공구(미포함) . . . . . 16
하드웨어 및 패키지 목록 . . . . . 16
조립 설명 . . . . . 17-19
작동법 설명 . . . . . 19-21
조명 작동법 및 배터리 교체 . . . . . 22-23
배터리 폐기 . . . . . 24
관리 및 유지 보수 . . . . . 24
경고 및 주의 사항 . . . . . 24
제품 보증 . . . . . 25
클레임 제기 . . . . . 25
교체용 부품 . . . . . 26


## 준비

제품 조립을 시작하기 전 파라솔을 자세히 점검하고 하드웨어 부품이 모두 있는지 확인합니다. 깨끗하고 평평한 표면에 모든 하드웨어를 펼쳐 놓습니다. 그런 다음 부품과 패키지의 내용물 목록/아래 그림과 비교합니다. 손상되거나 누락된 부품이 있으면 (1) 파라솔을 조립하거나, (2) 받침대에 물/모래를 채우거나, (3) 구입처로 반품하지 마십시오. 고객 서비스는 이메일(customerservice@atleisure.com)로 연락하거나 https://help.atleisure.com에서 채팅(월~금 오전 8시~오후 5시(EST)에)을 이용해 연락할 수 있습니다.

예상 조립 시간: 40분

조립에 필요한 공구: 오픈 엔드 렌치 또는 조절식 렌치(미포함)

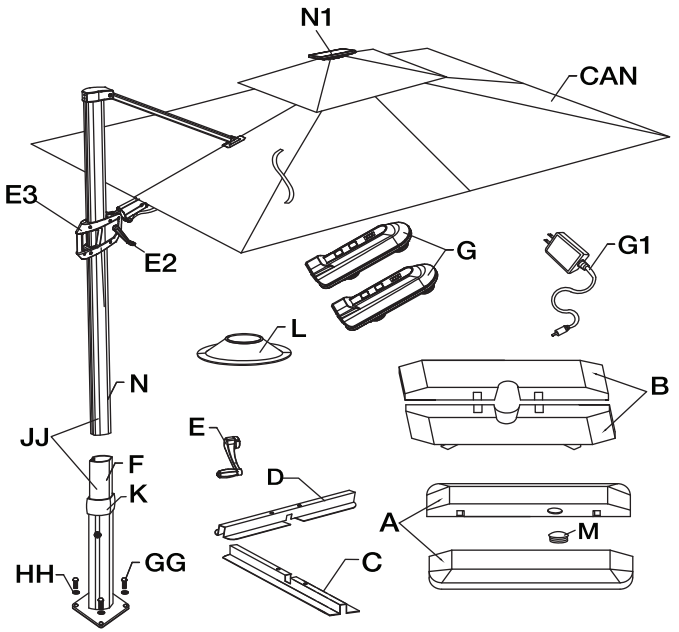

## 조립에 필요한 도구(미포함)

| 그림 | 설명 | 수량 |
|---|---|---|
|  | 조절식 렌치 | 1 |
|  | 모래 포대 (91 kg/200 lbs) | 4 |

## 하드웨어 목록

| 부품 | 그림 | 설명 | 수량 |
|---|---|---|---|
| GG | 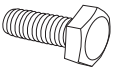 | 외부 육각볼트 M10-1.5x20 A2-70 | 4 |
| HH |  | 플랫 와셔 M10 A2-70 | 4 |
| JJ |  | 내부 육각볼트 M8 A2-70 | 2 |
| KK |  | 내부 육각렌치 M8 | 1 |

## 소프트웨어 목록

| 부품 | 설명 | 수량 |
|---|---|---|
| A | 블로우 성형 바깥쪽 받침대 | 2 |
| B | 블로우 성형 안쪽 받침대 | 2 |
| C | 하단 십자 다리 | 1 |
| CAN | 캐노피(파라솔 프레임) | 1 |
| D | 상단 십자 다리 | 1 |
| E | 360˚ 크랭크 핸들 | 1 |
| E2 | 캐노피 크랭크 핸들 | 1 |
| E3 | 캐노피 글라이드 핸들 | 1 |
| F | 홀더 폴 | 1 |
| G | 배터리 | 1 |
| G1 | 전원 공급장치 | 1 |
| K | 폴 슬리브 카라 | 1 |
| L | 지지용 캡 | 1 |
| M | 블로우 성형 받침대 캡 | 4 |
| N | 파라솔 프레임(캐노피 포함) | 1 |
| N1 | 태양 전지판 | 1 |

## 조립 지침(계속)

**주의:** 보호용 포장재를 제거할 때 칼이나 가위와 같은 날카로운 공구나 장비는 제품에 손상을 줄 수 있으므로 사용하지 마십시오. 볼트, 와셔와 같은 작은 부품은 보호용 포장재에 들어 있을 수 있으므로 실수로 버리지 않도록 주의해야 합니다.

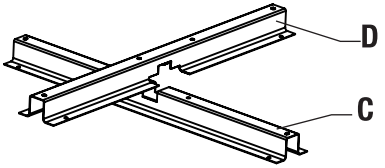


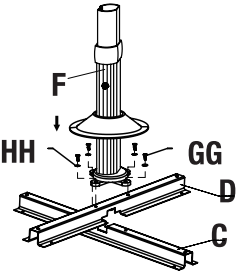


**1 단계:** 하단 십자 다리(C)를 바닥에 놓고, 홈에 맞춰 상단 십자 다리(D)를 그 위에 놓습니다.

**2 단계:** 볼트(GG)와 와셔(HH)를 사용해 홀더 폴(F)을 받침대에 부착합니다(GG/HH: 블리스터 팩에 포장되어 있음). 너무 세게 조이지 않도록 주의합니다. 받침대에 올바르게 부착되도록 홀더 폴(F)을 조절합니다. 마지막으로 조절식 렌치나 오픈 엔드 렌치(미포함)를 사용해 조입니다.

**경고:** 파라솔을 펼치기 전 설명서에 따라 조립을 완료하십시오. 받침대는 각각 모래를 채운 후 물을 부어 모래를 적십니다. 물은 입구 부분까지 가득 채운 후 캡으로 막습니다.
안정성을 위해 십자 다리 위에 91kg(200파운드) 이상의 무게를 두는 것이 좋습니다. 그렇지 않으면 무게 균형이 무너지면서 파라솔이 쓰러지고 이로 인해 손상 및/또는 개인 상해를 유발함.

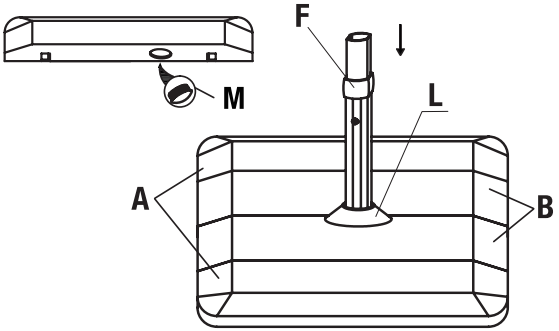





*포대 미포함

**3 단계:** 각각의 받침대(A/B)를 모래로 채운 후 캡(M)으로 닫습니다. 폴 지지용 캡(L)과 홀더 폴(F)을 그림처럼 연결하여 받침대(B)위에 놓습니다.

## 조립 지침(계속)

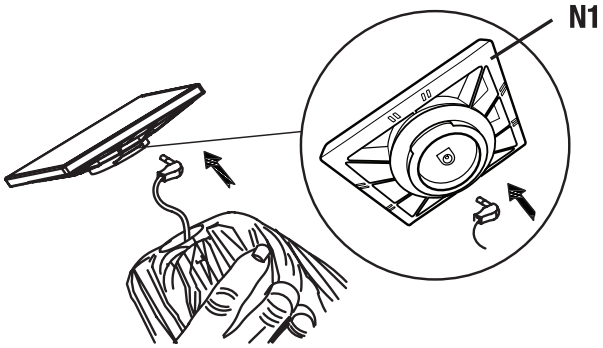


**4 단계:** 위의 그림을 참고하여 플러그를 태양 전지판 아래 소켓에 끼웁니다.

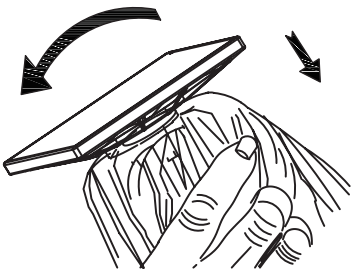

**5 단계:** 태양 전지판을 파라솔 위에 올리고 플러그와 전선을 상단의 공간에 보이지 않게 넣습니다. 그런 다음 태양 전지판을 시계방향으로 돌립니다. 이때 너무 세게 조이지 않도록 합니다.

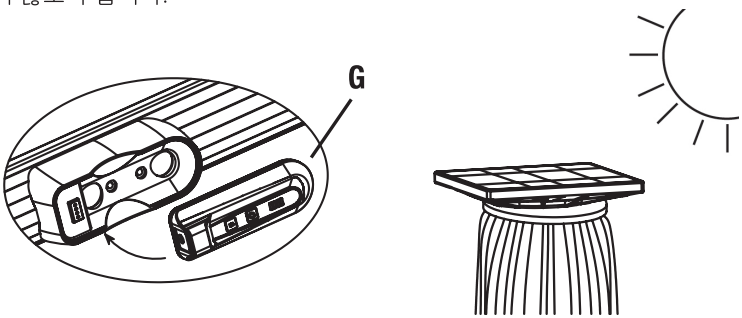


**6 단계:** 액세서리 키트에 들어 있는 리모트 팩(G)을 글라이드 핸들의 하우징에 넣습니다. 그런 다음 실외에서 파라솔의 태양 전지판이 직사광선 방향으로 오게 놓은 후 첫 사용 전 8시간 동안 충전합니다.

**태양 전지판으로 배터리를 완전히 충전하려면 파라솔의 LED 조명이 꺼놓아야 합니다.**

## 조립 지침(계속)

**주의:** 파라솔을 폴 홀더에 끼울 때 다른 사람의 도움을 받는 것이 좋습니다.

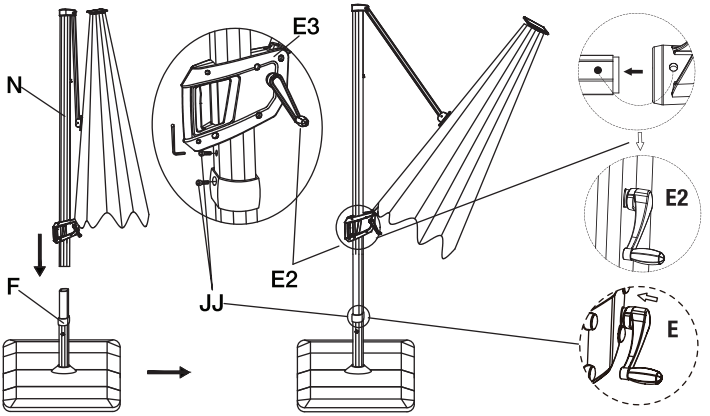


**7 단계:** 캐노피가 부착된 파라솔 프레임(N)을 홀더 폴(F)에 삽입합니다. 이때, 홀더 폴 칼라가 홀더 폴에 끼워지도록 합니다. 육각 렌치(KK)를 사용해 육각볼트(JJ) 2개로 파라솔을 홀더 폴에 고정합니다. 캐노피 크랭크 핸들(E2)을 캐노피 글라이드 핸들(E3)에 부착하고, 360˚ 크랭크 핸들(E)을 폴에 부착합니다.

## 작동법 설명

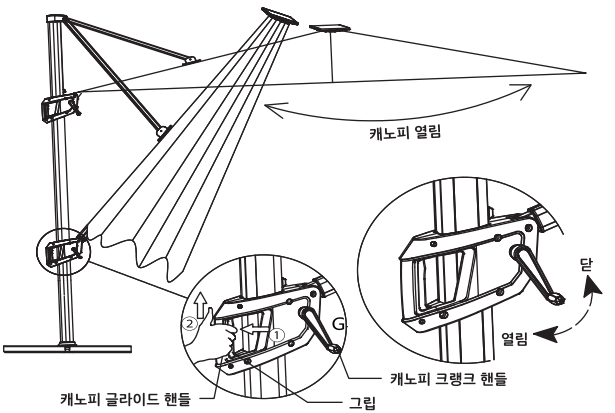


**1 단계:** 캐노피와 폴에 묶인 보관용 스트랩을 풉니다.

**2 단계:** 파라솔을 펼치려면 캐노피 글라이드 핸들(E3)을 꽉 쥐고 원하는 캐노피 각도가 될 때까지 폴을 따라 위아래로 움직입니다. 손에 쥔 핸들을 놓으면 파라솔의 캐노피 프레임이 고정됩니다. 캐노피를 펼치려면 캐노피가 그림처럼 완전히 펴질 때까지 크랭크 핸들(E2)을 시계방향으로 돌립니다. 캐노피 아래의 중앙 허브 조명은 중앙 폴에 붙도록 설치해야 합니다.

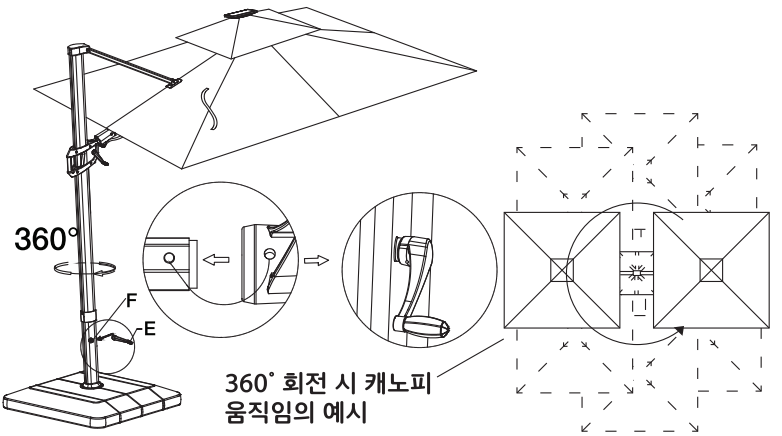


**3 단계:** 캐노피는 360˚ 회전할 수 있습니다. 파라솔을 회전하려면 크랭크 핸들(E)을 홀더 폴(F)에 끼운 다음 원하는 위치에 올 때까지 크랭크 핸들을 돌립니다.

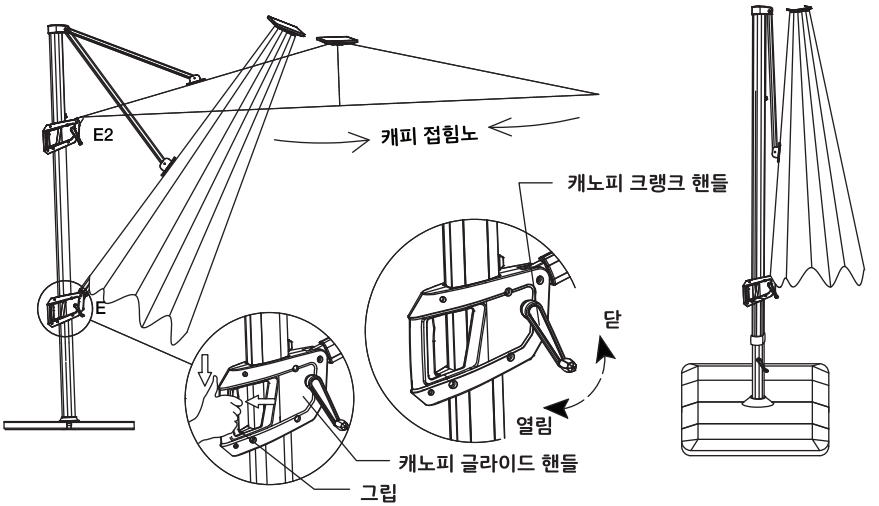


**4 단계:** 파라솔을 접으려면 캐노피가 완전히 접힐 때까지 캐노피 크랭크 핸들(E2)을 시계 반대 방향으로 돌립니다. 캐노피 글라이드 핸들(E3)을 꽉 쥐고 폴 아래쪽으로 밀어서 내리다가 원하는 위치에서 손을 놓으면 고정됩니다. 캐노피 프레임은 수직으로 세워야 합니다. 보관용 스트랩으로 캐노피와 폴을 묶습니다.

## 작동 지침(계속)

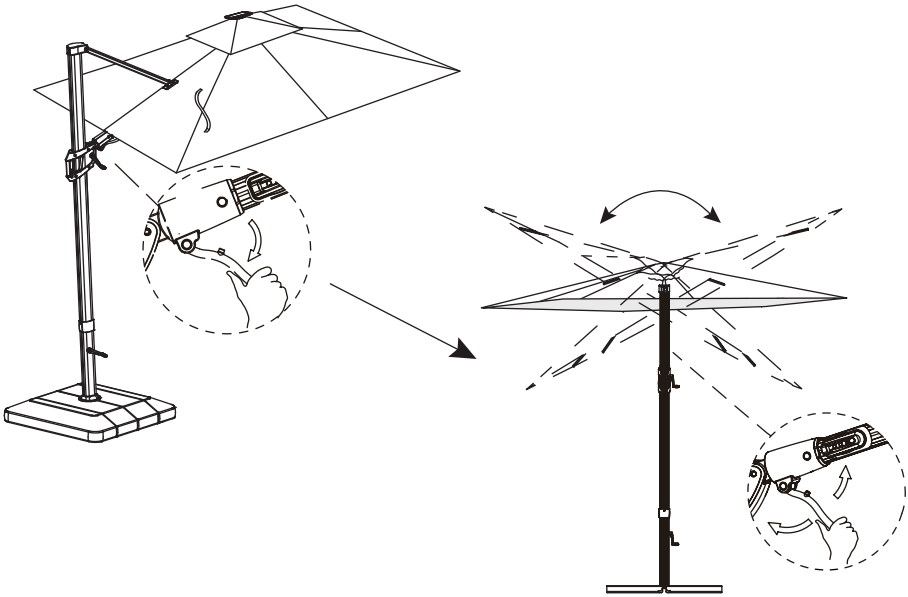

**5 단계:** 캐노피를 오른쪽이나 왼쪽으로 회전하려면 핸들의 잠금 장치를 당겨서 풀고 원하는 각도로 회전합니다. 그런 다음 핸들을 다시 잠금 위치에 두어 고정합니다.

본 제품은 FCC 규정, 파트 15를 준수합니다. 제품의 작동에는 (1) 기기는 유해한 간섭을 발생시켜서는 안 되며, (2) 기기는 의도하지 않은 작동을 유발할 수 있는 간섭을 포함하여 기기에 수신되는 모든 간섭을 수락한다는 두 가지 조건이 적용됩니다.

**참고:** 본 제품은 FCC 규정, 파트 15의 클래스 B 디지털 장치의 제한에 따라 테스트되고 규정 준수가 확인되었습니다. 이러한 제한 사항은 주거지에서 설치 시 유해한 간섭으로부터 합당한 보호를 제공하기 위해 마련되었습니다. 본 장비는 무선 주파수 에너지를 생성하고 사용하고 방사할 수 있으며, 지침에 따라 설치하거나 사용하지 않는 경우 라디오나 TV 수신에 유해한 간섭을 일으킬 수 있습니다. 이러한 간섭 여부는 장치를 껐다가 켜는 것으로 확인할 수 있으며, 사용자는 다음과 같은 방법을 사용하여 간섭 문제를 수정하도록 권장됩니다.

- 수신 안테나의 방향을 전환하거나 안테나의 위치를 변경합니다.
- 장비와 수신기를 서로 더 멀리 배치합니다.
- 장비가 연결된 콘센트가 아닌 다른 회로의 콘센트에 수신기를 연결합니다.
- 대리점이나 전문 라디오/TV 기술자와 상담하여 도움을 요청합니다.

# 조명 작동법 및 배터리 교체

**주의:** 제품을 처음 사용하기 전 배터리를 충전해야 합니다. 장기간 사용하지 않거나 충전하지 않은 채 보관하면 배터리가 방전될 수 있습니다. 배터리를 충전하지 않으면 태양열 전지 파라솔의 새 제품에서 조명이 빨리 어두워질 수 있습니다. 태양 전지판을 충전하는 동안에는 조명 스위치를 꺼진 상태로 유지해야 합니다. 일상적인 사용의 경우, 조명을 사용하는 야간에 조명 스위치를 켜고, 사용 후에는 스위치를 끕니다. 주간에는 태양 전지판이 리모트 팩을 충전할 수 있도록 조명 스위치가 꺼짐 위치에 오도록 해야 합니다.

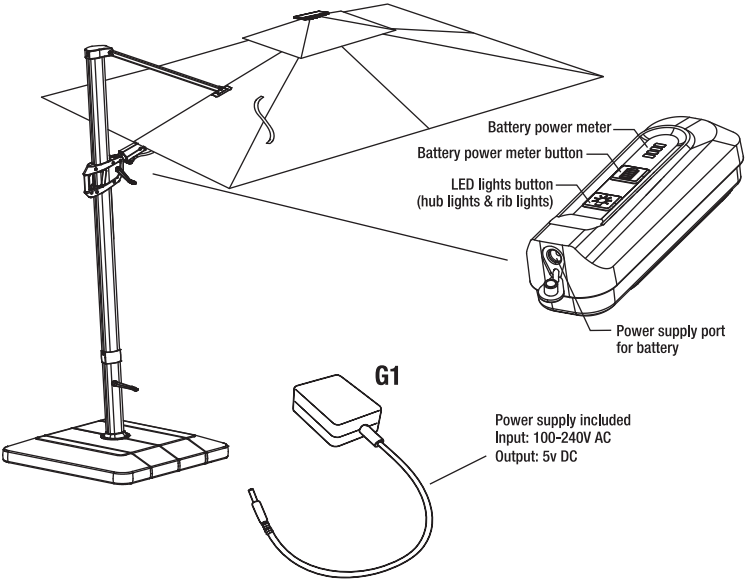


조명 버튼을 1번 누르면 허브 조명이 켜집니다. 2번/3번째로 누르면 허브 조명의 밝기가 조절됩니다. 4번째로 누르면 허브 조명이 꺼지고 리브 조명이 켜집니다. 5번째로 누르면 허브 조명과 리브 조명이 모두 켜집니다. 6번째로 누르면 중간 밝기로 켜집니다. 7번째로 누르면 최고 밝기로 켜집니다. 8번째로 누르면 모든 조명이 꺼집니다.

파라솔에는 배터리 2개가 장착됩니다. 배터리가 방전되면 허브에서 배터리를 꺼내고, 완전히 충전한 배터리를 다시 장착합니다. 태양열 에너지가 부족한 경우, 어댑터를 사용해 실내에서 리모트 팩을 충전할 수 있습니다. 충전 수준은 리모트 팩의 전원 계량기 표시등으로 확인할 수 있습니다.

**정보:** 배터리는 실내에서 충전하도록 제작되었습니다. 비나 눈이 오는 날씨에 배터리를 실외에 두면 배터리와 전원공급 장치가 손상됩니다.

배터리 충전은 전원 공급장치 사용 시 3~4시간, 직사광선 충전 시 6~8시간이 소요됩니다.

완충된 배터리는 6~8시간 동안 사용할 수 있습니다. 전원 공급장치는 실내용으로만 사용해야 합니다. 실외에서 사용하지 마십시오.

본 제품은 FCC 규정, 파트 15를 준수합니다. 제품의 작동에는 (1) 기기는 유해한 간섭을 발생시켜서는 안 되며, (2) 기기는 의도하지 않은 작동을 유발할 수 있는 간섭을 포함하여 기기에 수신되는 모든 간섭을 수락한다는 두 가지 조건이 적용됩니다.

## 조명 작동법 및 배터리 교체(계속)

배터리 팩에 들어 있는 배터리의 수명이 다한 경우 새 배터리로 교체할 수 있습니다(별매).

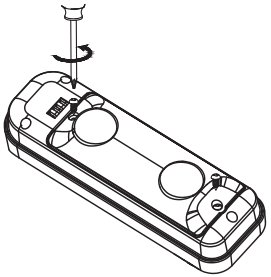

**1 단계:** 배터리 팩 후면의 나사를 풉니다.

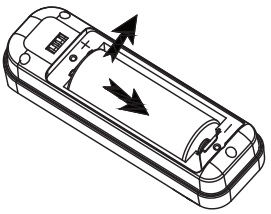

**2 단계:** 커버를 열고 배터리를 꺼냅니다.

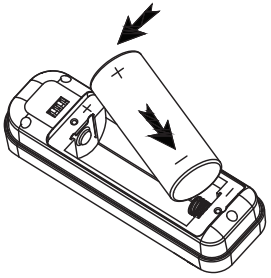

**3 단계:** 표시에 따라 올바른 방향으로 새 배터리를 끼웁니다(모델: #26650 3.6V 5,000mAh).

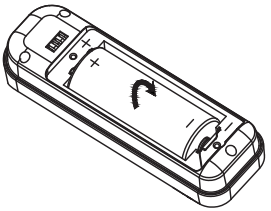

**4 단계:** 배터리가 리모트 팩에 제대로 장착되었는지 확인하기 위해 배터리를 굴려 봅니다. 배터리의 극성이 올바르게 장착되었는지 다시 확인합니다.

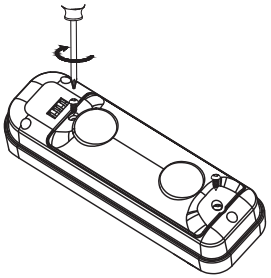

**5 단계:** 다시 커버를 덮고 나사로 조입니다.

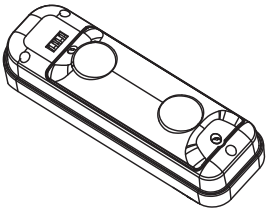

**6 단계:** 이제 배터리를 충전할 수 있습니다.

## 배터리 폐기

- 배터리는 정부/현지 규정에 따라 재활용하거나 폐기해야 합니다.
- 배터리를 불 속에 넣어서 버리지 마십시오.
- 배터리는 어린이의 손이 닿지 않는 장소에 보관하십시오.

## 관리 및 유지 보수

캐노피 안쪽에 부착된 **Sunbrella®** 취급 및 청소 라벨을 참고하십시오.

| | |
|---|---|
|  | **위험:** 조립하는 동안 어린이가 조립 장소에 오지 못하게 하십시오. |
|  | **경고:** 시작하기 전 지침을 모두 읽고 설명된 단계에 따라 작업하십시오. 지침에 따라 조립/설치하지 않는 경우 파라솔이 쓰러져 인명이나 재산에 피해가 발생할 수 있습니다. |
|  | **경고:** 강풍이 불면 파라솔이 쓰러져 인명이나 재산에 피해가 발생할 수 있으므로 파라솔을 펼치지 마십시오. 파라솔이 적절히 고정되도록 볼트로 데크나 테라스에 고정하거나 적절하게 무게를 더한 파라솔 받침대를 사용하십시오. 바람이 많이 부는 날씨에는 유리 상판이 파손되는 것을 방지하기 위해 유리 상판과 거리를 두고 보관하십시오. 방치, 남용, 악천후로 인한 손상은 제품 보증이 적용되지 않습니다. |
|  | **경고:** 제품에 동봉된 전원 어댑터만(5V/1A)사용해서 충전하거나 기타 동일한 전압의 전원 공급 장치만 사용하십시오. 전압이 더 높은 어댑터나 전원 공급장치를 사용하는 경우 배터리가 손상될 수 있습니다. 제품에 동봉된 전원 어댑터(5V/1A)에서 사용되는 DC barre 커넥터의 크기는 5.5x2.5x10mm입니다. |
|  | **주의:** 파라솔은 평평한 지면 위에서 조립하고 사용하십시오. |
|  | **주의:** 받침대는 사용할 위치로 옮긴 후에 모래를 채우십시오. 받침대가 모래로 가득 차면 이동하기 어렵습니다. |
|  | **주의:** 태양 전지판 아래의 소켓에 플러그를 꽂은 후에 파라솔을 펼치십시오. 태양 전지판을 파라솔 상단에 올리고, 플러그와 전선을 파라솔 상단의 공간에 보이지 않게 숨깁니다. 그런 다음 태양 전지판을 시계방향으로 회전합니다. 너무 세게 조이지 마십시오. |
|  | **중요:** 최소 90일마다 볼트가 단단히 고정되어 있는지 확인하십시오. |
|  | **정보:** 파라솔의 받침대는 바닥에 단단히 고정하거나 중량을 무겁게 유지해야 합니다. |
|  | **정보:** 사용하지 않는 파라솔은 접어서 캐노피 보관용 스트랩으로 묶어 보관합니다. 사용하지 않는 계절에 상자 안에 보관하는 경우 손상을 방지하기 위해 태양 전지판 및 배터리 팩을 분리해서 보관해야 합니다. |
|  | **정보:** 본 설명서의 도면은 조립 및 작동을 설명하는 용도로만 제공됩니다. 이 도면은 실제 파라솔과 다를 수 있습니다. |
|  | **정보:** 악천후로부터 파라솔을 보호하기 위해 커버를 사용하는 것이 좋습니다(제품 미포함). |

## 제품 보증

본 제품은 원료 및 제조 불량과 관련하여 구입일로부터 2년간 제조업체 보증이 제공됩니다. 방치, 남용, 악천후로 인한 손상은 제품 보증이 적용되지 않습니다. 제품 보증과 관련된 전체 고지 사항은 이메일(customerservice@atleisure.com)로 문의하시거나 https://help.atleisure.com에서 채팅으로 요청하실 수 있습니다.

**제품 보증 예외 조항**
천재지변(강풍, 화재, 동결 등), 부적절한 조립으로 발생한 손상, 사고, 재난, 오용, 남용, 방치, 기후에 노출되어 발생한 마감재의 변색/색바램과 같은 경우 제품 보증 범위에서 제외됩니다. 본 제품은 상업적인 용도로 사용할 수 없습니다. 소비자는 본 제품 보증에서 제공하는 지정된 권리를 보유하며, 그 외에도 현지 정부에 따라서 지정된 기타 권리를 보유합니다.

호주: 본 제품에는 호주 소비자 보호법에 의해 제외할 수 없는 보장이 제공됩니다. 본 제품의 소유자는 주요한 고장에 대해 교체 또는 환불을 요청할 수 있으며, 그 외의 예측 가능한 손실 또는 손상에 대해 합리적인 보상을 요청할 권리가 있습니다. 또한, 상품의 품질이 허용 가능한 범위를 벗어나거나 제품 고장이 주요한 고장에 해당하지 않는 경우 수리나 교체를 요청할 권리가 있습니다.

## 클레임 제기

제품 보증이 만료되지 않은 경우, 영수증과 손상된 파라솔 사진을 Atleisure(이메일: customerservice@atleisure.com)로 전송하거나 https://help.atleisure.com에서 채팅(월~금 오전 8시~오후 5시 EST)을 이용하여 클레임을 제기할 수 있습니다.

제조국: 중국

## 교체용 부품

아래의 표에 포함된 교체용 부품은 재고가 있을 경우에만 낱개로 주문할 수 있습니다. 교체용 부품을 주문하려면 customerservice@atleisure.com으로 이메일을 보내시거나, https://help.atleisure.com에서 채팅(월~금 오전 8시~오후 5시 EST)을 이용해 주십시오.

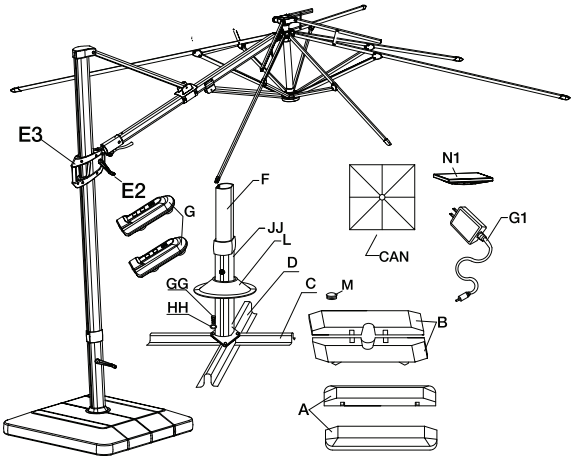


| 부품 | 설명 | 수량 | 재주문 번호 |
|---|---|---|---|
| A | 블로우 성형 바깥쪽 받침대 | 2 | BSE-A-P212 |
| B | 블로우 성형 안쪽 받침대 | 2 | BSE-B-P212 |
| C | 하단 십자 다리 | 1 | LCL-C-P212 |
| CAN | 캐노피(인디고, 머슈룸, 패블) | 1 | CAN-241023-IND<br>CAN-241023-MUSH<br>CAN-241023-PEB |
| D | 상단 십자 다리 | 1 | UCL-D-P212 |
| E | 360˚ 크랭크 핸들 | 1 | CRK-HAN-E-P212 |
| E2 | 캐노피 크랭크 핸들 | 1 | CRK-HAN-E-P212 |
| E3 | 캐노피 글라이드 핸들 | 1 | CRK-GLHAN-P212 |
| F | 홀더 폴 | 1 | HDP-F78RX-P212 |
| G | 배터리 | 1 | BAT-G |
| G1 | 전원 공급장치 | 1 | PWR-SUP |
| L | 폴 지지용 캡 | 1 | PSC-L-P212 |
| M | 블로우 성형 받침대 캡 | 4 | BSE-CAP-P212 |
| N1 | 태양 전지판 | 1 | SOL-PAN-N1 |
| KIT | 하드웨어 키트(241023) | 1 | HDW-241023 |

미국 특허 번호 8,104,492, 미국 특허 번호 6,612,713, 미국 특허 번호 7,753,546, 미국 특허 번호 8,069,868, 미국 특허 번호 8,375,966, 미국 특허 번호 8,727,555, 미국 특허 번호 8,794,781

Distributed by:
Costco Wholesale Corporation
P.O. Box 34535
Seattle, WA 98124-1535
USA
1-800-774-2678
www.costco.com

Costco Wholesale Canada Ltd.*
415 W. Hunt Club Road
Ottawa, Ontario
K2E 1C5, Canada
1-800-463-3783
www.costco.ca
* faisant affaire au Québec sous
le nom les Entrepôts Costco

Importado por:
Importadora Primex S.A. de C.V.
Blvd. Magnocentro No. 4
San Fernando La Herradura
Huixquilucan, Estado de México
C.P. 52765
RFC: IPR-930907-S70
(55)-5246-5500
www.costco.com.mx

Costco Wholesale Australia Pty Ltd
17-21 Parramatta Road
Lidcombe NSW 2141
Australia
www.costco.com.au

Costco Wholesale UK Ltd /
Costco Online UK Ltd
Hartspring Lane
Watford, Herts
WD25 8JS
United Kingdom
01923 213113
www.costco.co.uk

Costco Wholesale Spain S.L.U.
Polígono Empresarial Los Gavilanes
C/ Agustín de Betancourt, 17
28906 Getafe (Madrid) España
NIF: B86509460
900 111 155
www.costco.es

Costco Wholesale Iceland ehf.
Kauptún 3-7, 210 Gardabaer
Iceland
www.costco.is

Costco France
1 avenue de Bréhat
91140 Villebon-sur-Yvette
France
01 80 45 01 10
www.costco.fr

Costco Wholesale Japan Ltd.
2 Kakuchi, 2 Gaiku, Kaneda-Nishi
361 Urikura, Kisarazu shi
Chiba, 292-0007 Japan
0570-200-800
www.costco.co.jp

Costco Wholesale Korea, Ltd.
40, Iljik-ro
Gwangmyeong-si
Gyeonggi-do, 14347, Korea
1899-9900
www.costco.co.kr

Costco Wholesale New Zealand Limited
2 Gunton Drive
Westgate
Auckland 0814
New Zealand
www.costco.co.nz

Costco (China) Investment Co., Ltd.
Room 01 Mezzanine
No. 5178, Kang Xin Highway
Pudong New District
Shanghai
China 201315
+86-21-6257-7065

Costco Wholesale Sweden AB
Box 614
114 11 Stockholm
Sweden
www.costco.se

MADE IN CHINA
FABRIQUÉ EN CHINE
HECHO EN CHINA
제조: 중국

seasons SENTRY™
by Atleisure

**www.atleisure.com**
**ATLANTA, GEORGIA, USA**
이메일 문의: customerservice@atleisure.com
채팅 문의: https://help.atleisure.com
(월~금 오전 8 시~ 오후 5시, 동부표준시)

®