관리 및 유지보수

프레임
세척 - 순한 비누와 따뜻한 물을 사용하십시오. 연마제, 세제, 표백제를 사용하지 마십시오. 깨끗한 물로 헹구고 완전히 말리십시오.

유지보수 - 정기적으로 세척하고 완전히 말리십시오. 프레임 내부에 고인 물을 모두 빼내십시오. 프레임에서 물을 완전히 빼내려면 풋 캡을 제거하고 필요할 경우 프레임을 기울인 후 물을 모두 배출하십시오. 이 작업은 매우 중요합니다. 프레임 내부에 고인 물을 그대로 두었다가 영하의 온도에 노출시키면 프레임의 관이 손상될 수 있습니다. 이렇게 손상된 경우에는 보증이 적용되지 않습니다. 겨울에는 언제나 세척, 배수하고 완전히 말린 후에 보관하십시오. 가구를 사용하지 않을 때는 항상 따로 보관하거나 덮어 두는 것이 가장 좋습니다. 시중에서 구할 수 있는 야외용 가구 커버를 권장합니다. 가볍게 흠이 가거나 긁힌 경우에는 터치업 페인트를 살짝 발라서 감출 수 있습니다.

** 크거나 무거운 가구를 세척하거나 이동할 때는 언제나 두 사람이 함께 작업해야 합니다. 절대로 가구를 끌지 마십시오.

특별 경고
본 제품은 야외 가정용으로 상업적인 목적으로 사용되지 않습니다.

파라솔 사용 경고! 본 테이블은 파라솔을 지원하도록 디자인되지 않았습니다. 이 테이블에 파라솔을 사용하려면 파라솔 받침대(제공되지 않음)가 필요합니다. 본 테이블은 파라솔 구멍 보호 링이 함께 제공됩니다. 파라솔을 사용하기 전에 테이블 중앙의 구멍에 링이 삽입되어 있는지 확인하십시오. 파라솔을 구멍에 끼우고 화강암, 주철, 단철, 강판, 또는 블로 몰딩 플라스틱으로 제작되고 9-22kg or 20-50 lbs 의 모래 또는 물을 채운 파라솔 스탠드에 꽂으십시오. 위에 설명한 파라솔 받침대와 링을 사용하지 않고 테이블에 파라솔을 사용하면 절대로 안 됩니다. 파라솔을 사용하지 않을 때는 항상 테이블에서 제거하십시오. 비바람이 칠 때는 절대로 파라솔을 사용하지 마십시오.

가구 커버는 세트를 비바람이나 자외선으로부터 훌륭히 보호하는 역할을 합니다. 하지만, 커버를 덮기 전에 가구와 커버 모두 습기나 이물질이 없도록 확인하는 것이 중요합니다. 또한, 비가 온 다음이나 습도가 높은 기간 동안 습기가 차는 것을 막기 위해서 자주 커버를 열어주는 것도 필요합니다. 이런 과정을 생략한다면 가구 표면과 마감에 영구적인 손상이 생길 수 있습니다.

콘웨이 9pc 우븐 다이닝 세트
ITM. / ART. 2127032

정원용 가구
조립 설명서

중요

조립 전에 주의 깊게 읽고 나중에 참조할 수 있도록 보관하십시오

부품이 없거나 손상되었나요?
저희 고객 서비스 센터에 전화해 주십시오
미국 및 캐나다: 1-888-383-1932 (영어/프랑스어)
혹은 다음의 이메일로 연락하세요:
customerservice@agio-usa.com
고객 서비스 업무 시간:
월~금요일 오전 9시~오후 5시 (EST)

전세계 기타 지역:
웹사이트: http://www.agio-usa.com/service-center/costco-international/
이메일 주소: customerservice@agio-usa.com

AGIO 야외 가구의 관리 및 유지보수에 대한 추가 지원이 필요하시면 저희 웹사이트를 방문하십시오:
www.agio-usa.com/service-center/maintenance/

Agio International Corporation
900 E. Hamilton Avenue,
Suite 100, Campbell,
CA 95008, USA

A1K02829
ALK08717

MADE IN CHINA

클레이 및 포슬린 타일에 관한 중요한 정보

클레이/포슬린 테이블 상판

클레이/포슬린 타일 소개

클레이/포슬린 타일은 고온에서 압축·가열한 재료입니다. 이 재료는 얼룩이 지지 않지만, 그라우트(타일 사이에 바르는 회반죽)는 다공성이어서 얼룩이 생길 수 있습니다. 본 테이블 상판은 얼룩을 최소화하도록 특별히 조제된 고품질의 실러로 밀폐되고 보호 처리되었습니다.

테이블 상판은 외부 온도에 따라 열을 보유할 수 있습니다. 햇빛이 쪼이고 더운 기후 조건에서는 테이블 상판을 만질 때 주의를 기울여야 합니다.

관리 및 유지보수

본 테이블 상판은 모든 얼룩과 산성 액체에 대해 높은 수준의 보호 기능을 제공하고 일상적인 야외 사용 시 시간이 흘러도 기능이 저하되지 않도록 당사에서 특별히 조제한 공장 실러로 보호 처리되었습니다.

본 테이블 상판은 내구성을 유지하기 위해 실러를 자주 다시 바를 필요가 없으며 실러가 긁히거나 손상된 경우에도 손쉽게 보수할 수 있습니다. 하지만, 테이블 상판을 실링 처리하고자 하는 경우에는 공장에서 제작할 때 바른 실러만을 사용해야 합니다.

실러 제품들의 화학적 배합은 매우 다양하며 본 테이블 상판에 원래 사용한 실러와 호환되지 않을 수 있습니다. 당사의 공장 실러 이외의 실러를 사용할 경우 바람직하지 않은 결과가 초래될 수 있으며 적용 가능한 모든 보증이 무효로 됩니다. 테이블 상판을 다시 실링하거나 당사의 공장 실러를 구하려는 경우에는, 당사 웹사이트(www.agio-usa.com/claycare 또는 www.agio-usa.com/porcelaincare)를 방문하시거나 당사 고객 서비스 센터(미국과 캐나다: 1-888-383-1932)로 전화해 주십시오.

세척

클레이와 포슬린은 유지보수가 거의 필요하지 않습니다. 다만 곰팡이가 생기지 않도록 순한 비누와 물로 테이블을 깨끗이 닦아 주십시오. 그냥 깨끗한 물과 순한 식기용 비누를 사용하시면 됩니다. 부드럽고 깨끗한 흰 천이나 스폰지로 테이블 상판을 닦아 주십시오. 연마 크림, 연마 세척제, 산, 또는 석유를 원료로 한 제품은 절대로 사용하지 마십시오. 충분한 양의 깨끗한 물로 헹궈 비누 찌꺼기를 제거하십시오. 세척 후에는 물(연수인 경우에도) 속에 들어 있는 무기물 찌꺼기가 축적되는 것을 방지하기 위해 완전히 말리십시오.

엎지름

실수로 액체를 엎지른 경우에는 (테이블 상판은 실링 처리가 되어 있지만) 즉시 세척해야 합니다. 엎지른 액체를 깨끗하고 부드러운 흰 천으로 닦아내십시오. 깨끗하고 따뜻한 물로 헹군 뒤 완전히 말리십시오. 특수 공장 실러는 보호막을 형성하여 실수로 엎지른 액체의 정화 시간을 늘려 줌으로써 상판의 잠재적 손상을 최소화합니다.

권장 사항

식사를 할 때는 실러를 보호하기 위해 식탁용 받침과 깔개를 사용하십시오. 받침은 음료 용기에서 스며 나오는 액체를 흡수하는 데 도움이 되고 머그잔과 같은 뜨거운 용기의 자국이 남는 것을 방지합니다. 깔개는 엎지른 음식을 받고 접시를 테이블 상판 위로 잡아끌 경우에 실러가 긁히는 것을 방지합니다.

테이블 상판에 급속히 열이 전달되는 것을 최소화하기 위해 뜨거운 접시 밑에 삼발이나 핫패드를 받치십시오. 테이블 상판은 뜨거운 접시에서 열을 빠르게 끌어와 접시에 금이 갈 수 있습니다. 다이닝 세트를 사용하지 않을 때는 야외용 가구 커버로 덮으십시오.

*주: 부품 목록에 기재된 부품과 공구가 모두 있는지 확인하십시오, 부품 목록에 표시된 부품의 크기는 실제 크기와 다릅니다.

부품 리스트에 포함된 부품들은 한 개의 의자를 위한 것입니다.

	부품 목록	설명	주문 부품 #	수량
A		시트 프레임	AK1689	1
B	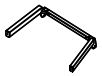	왼쪽 다리	AK1690	1
C	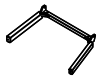	오른쪽 다리	AK1691	1
D		나사(25 MM)	HW0037	4
E	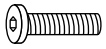	나사(40 MM)	HW0086	4
F		와셔	HW0004	8
G		알렌 렌치	HW0252	1

공장 조립

H	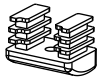	풋 캡-1	FC0920	2
I		풋 캡-2	FC0008	2

부품 리스트에 표시된 모든 부품과 기구가 있는지 확인하세요.

콘웨이 9pc 우븐 다이닝 세트
ITM. / ART. 2127032

중요!!
조립하기 전에 설명서를 주의 깊게 읽어보십시오!!

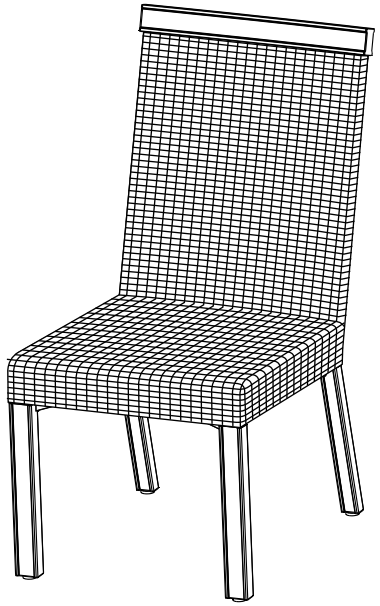

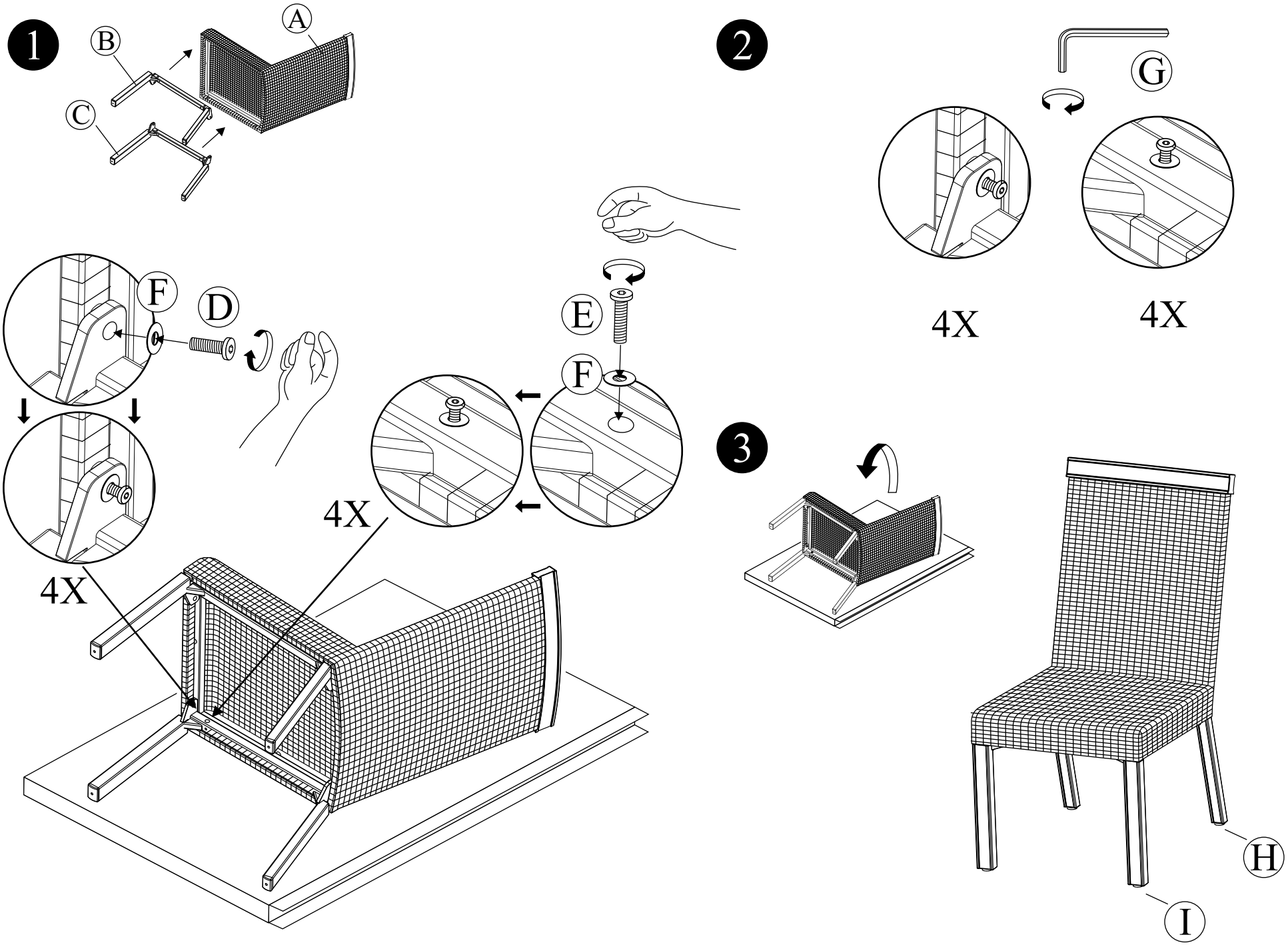
1
A
B
C
2
G
4X
4X
F
D
E
F
4X
4X
3
H
I

*주: 부품 목록에 기재된 부품과 공구가 모두 있는지 확인하십시오, 부품 목록에 표시된 부품의 크기는 실제 크기와 다릅니다.

	부품 목록	설명	주문 부품 #	수량
A		테이블 상판	AT53307	1
B		다리 연결 브래킷	AT53308	1
C		테이블 다리	AT53309	2
D		나사(20 MM)	HW0036	8
E		너트	HW0014	8
F		와셔	HW0004	16
G		알렌 렌치-1	HW0009	1
H		알렌 렌치-2	HW0252	1
I		우산 구멍 링	G0278 & G0279	1
J		가구 커버	ZZK04812	1

공장 조립

K		우산 구멍 커버	G0368	1
L		풋 캡	FC0906	4

가구 커버(J)는 비바람으로부터 제품을 보호하도록 디자인되고 방수 처리가 되었습니다.
그러나 커버는 100% 방수가 되지 않으며 방치된 경우 물기가 스며들 수 있는 점에 유의하십시오.

부품 리스트에 표시된 모든 부품과 기구가 있는지 확인하세요.

콘웨이 9pc 우븐 다이닝 세트
ITM. / ART. 2127032

중요!!
조립하기 전에 설명서를 주의 깊게 읽어보십시오!!

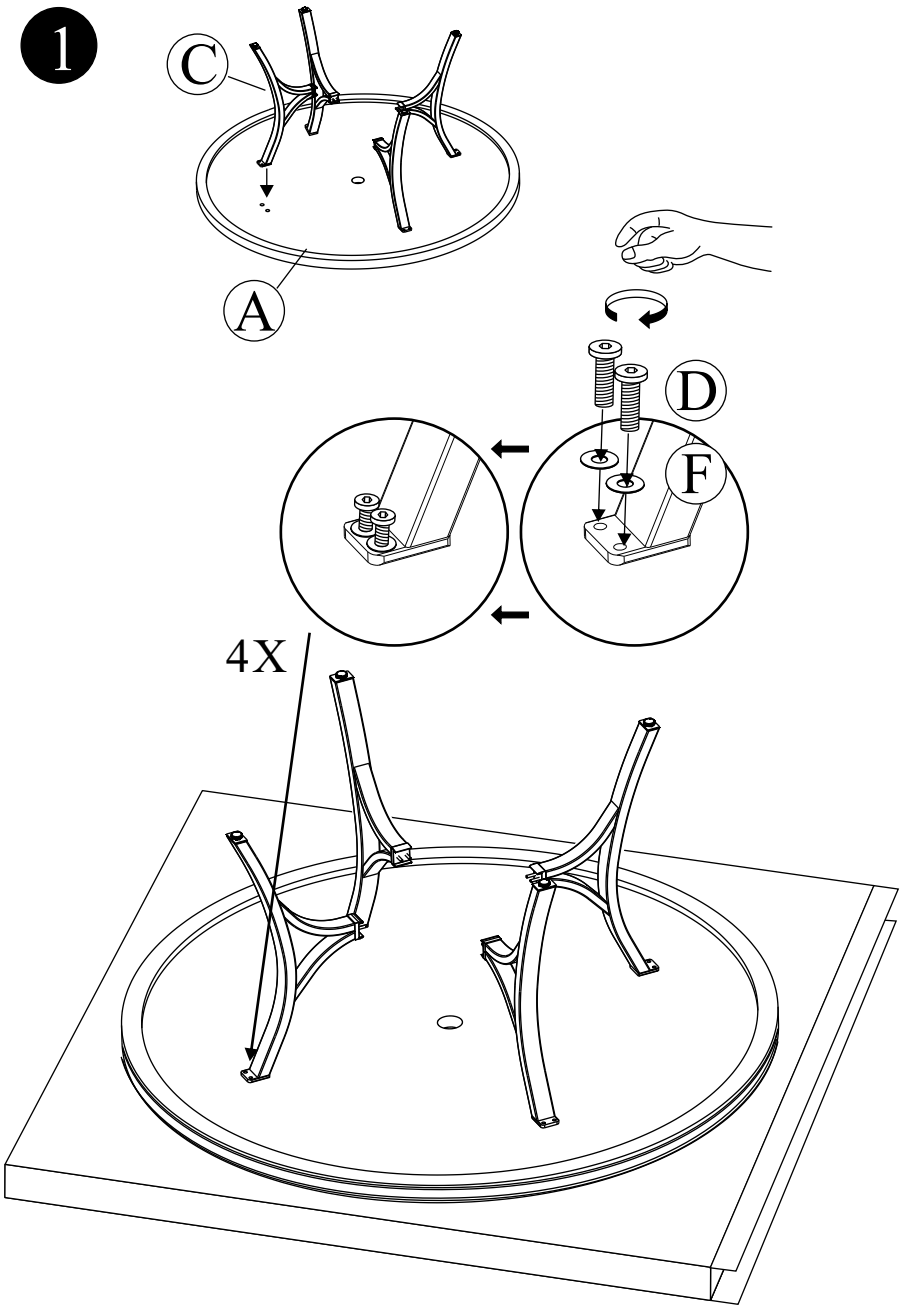
1
C
A
D
F
4X

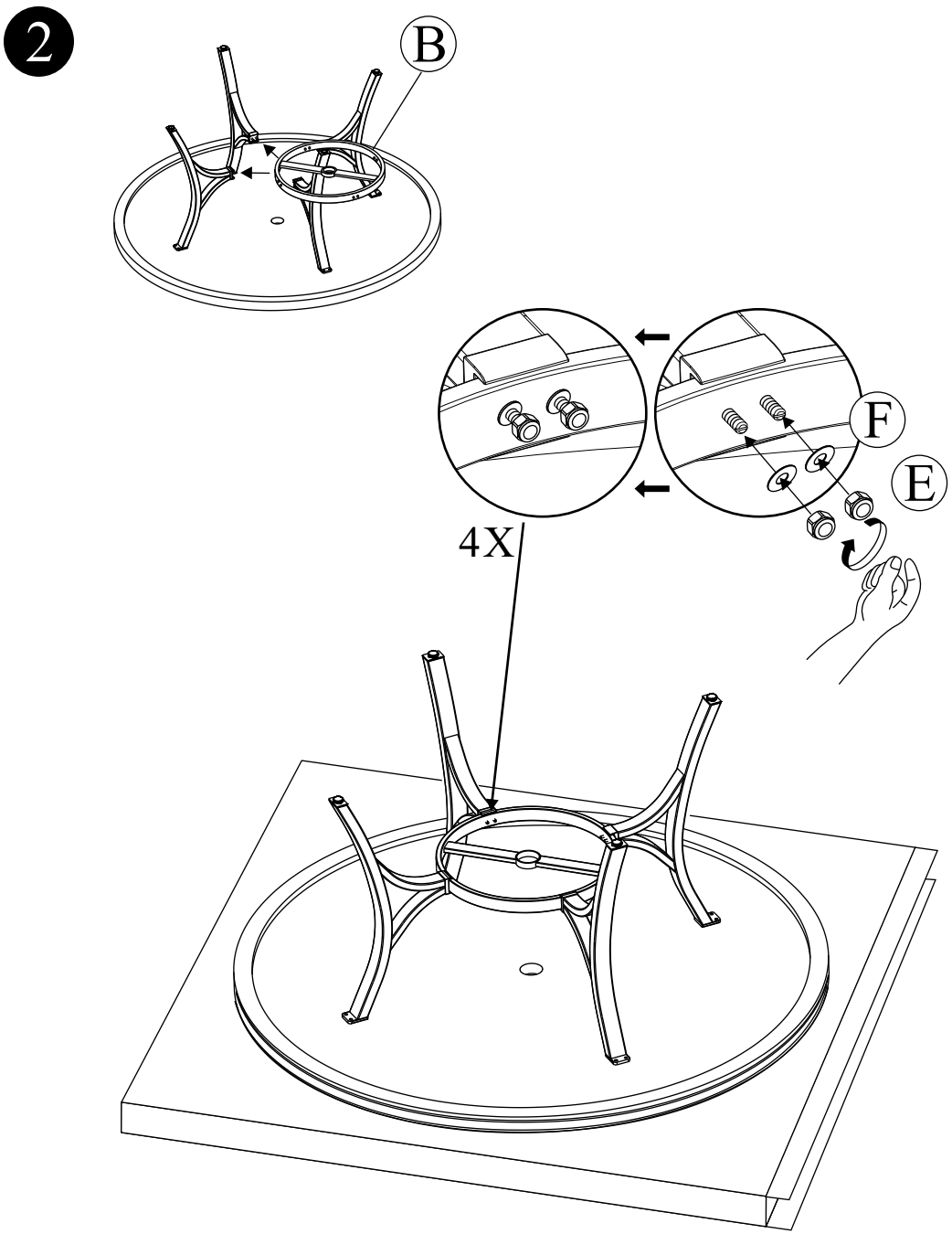
2
B
F
E
4X

3

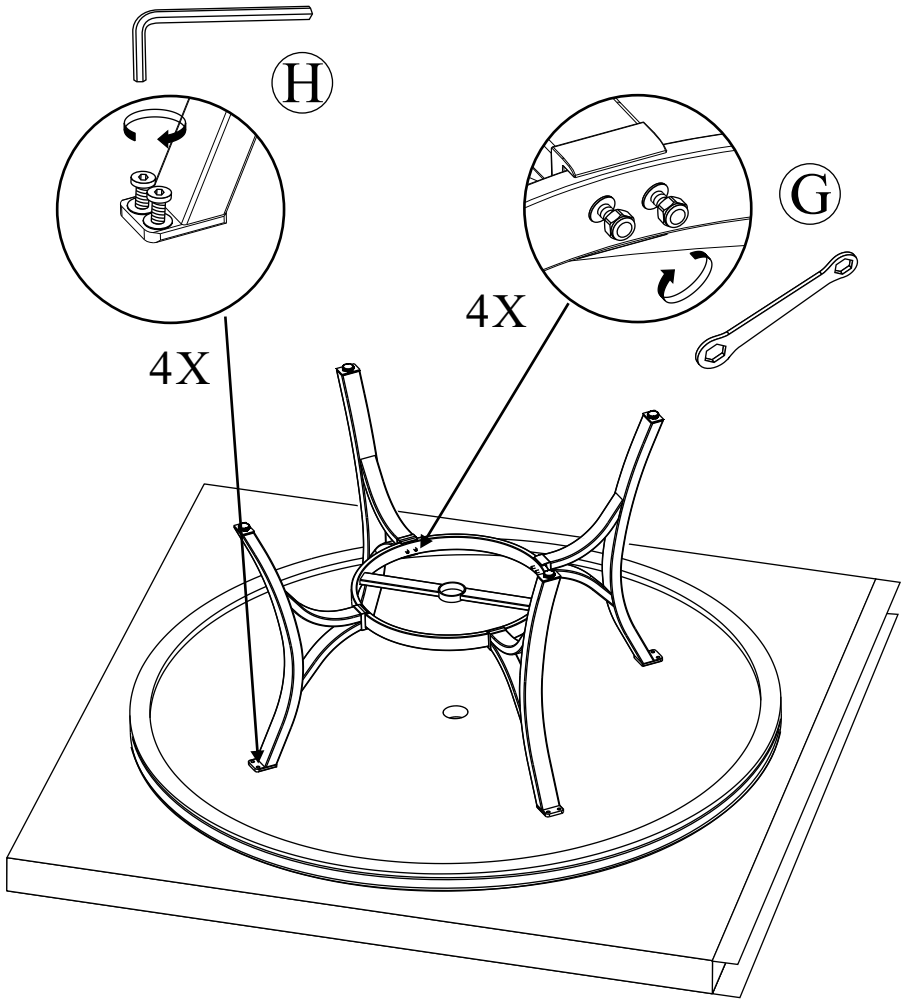

4

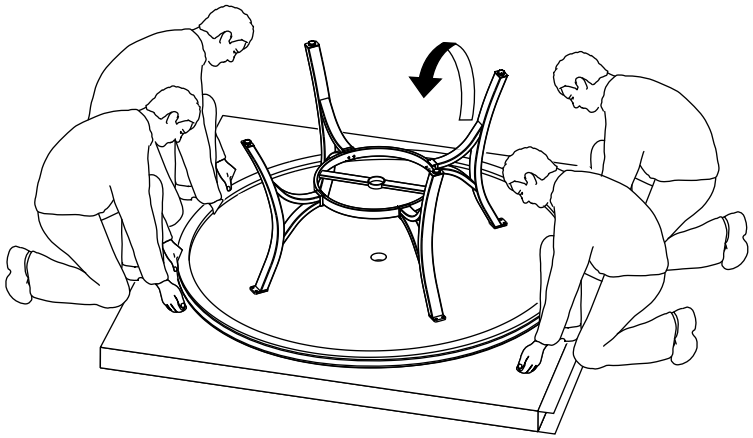

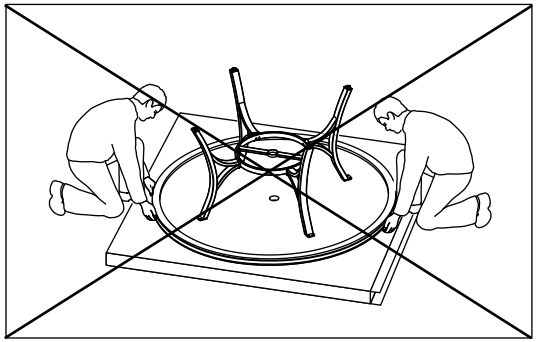

⚠ 테이블의 다리를 회전축으로 사용하여 테이블을 뒤집어하지 마세요.

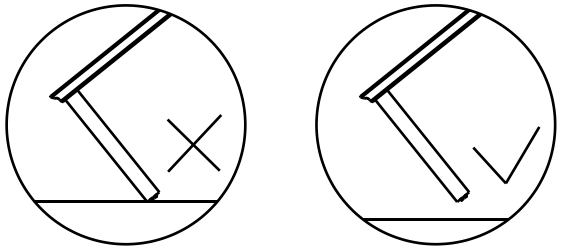

5

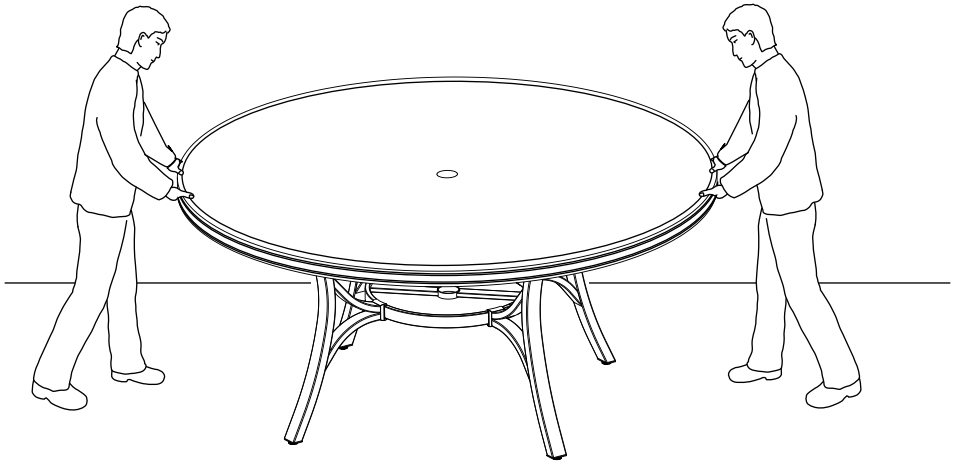

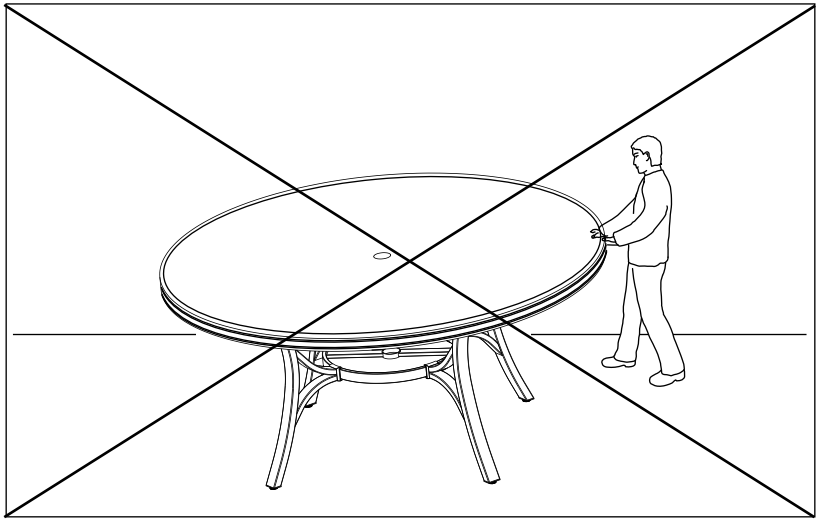

6

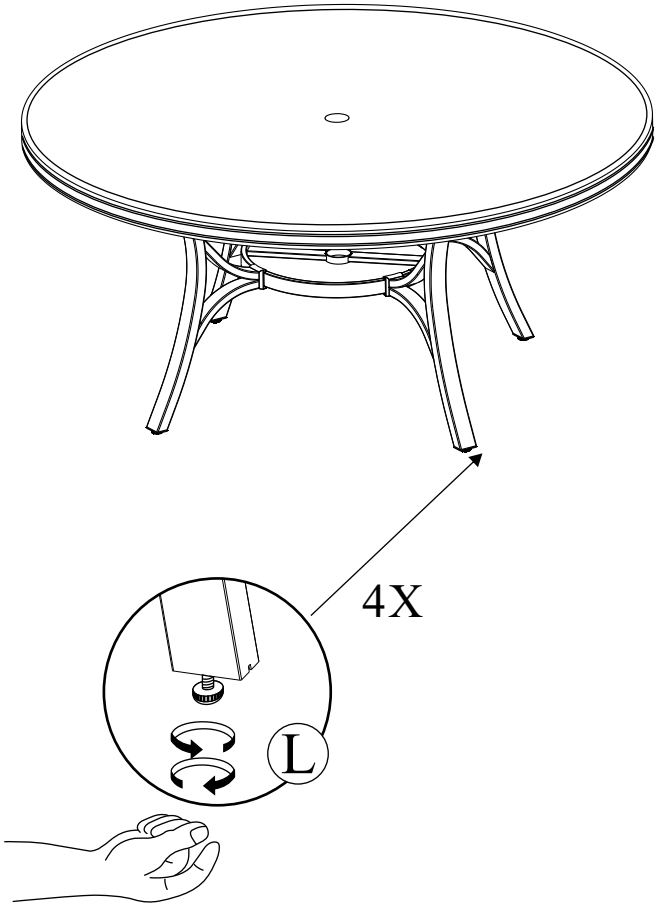

7

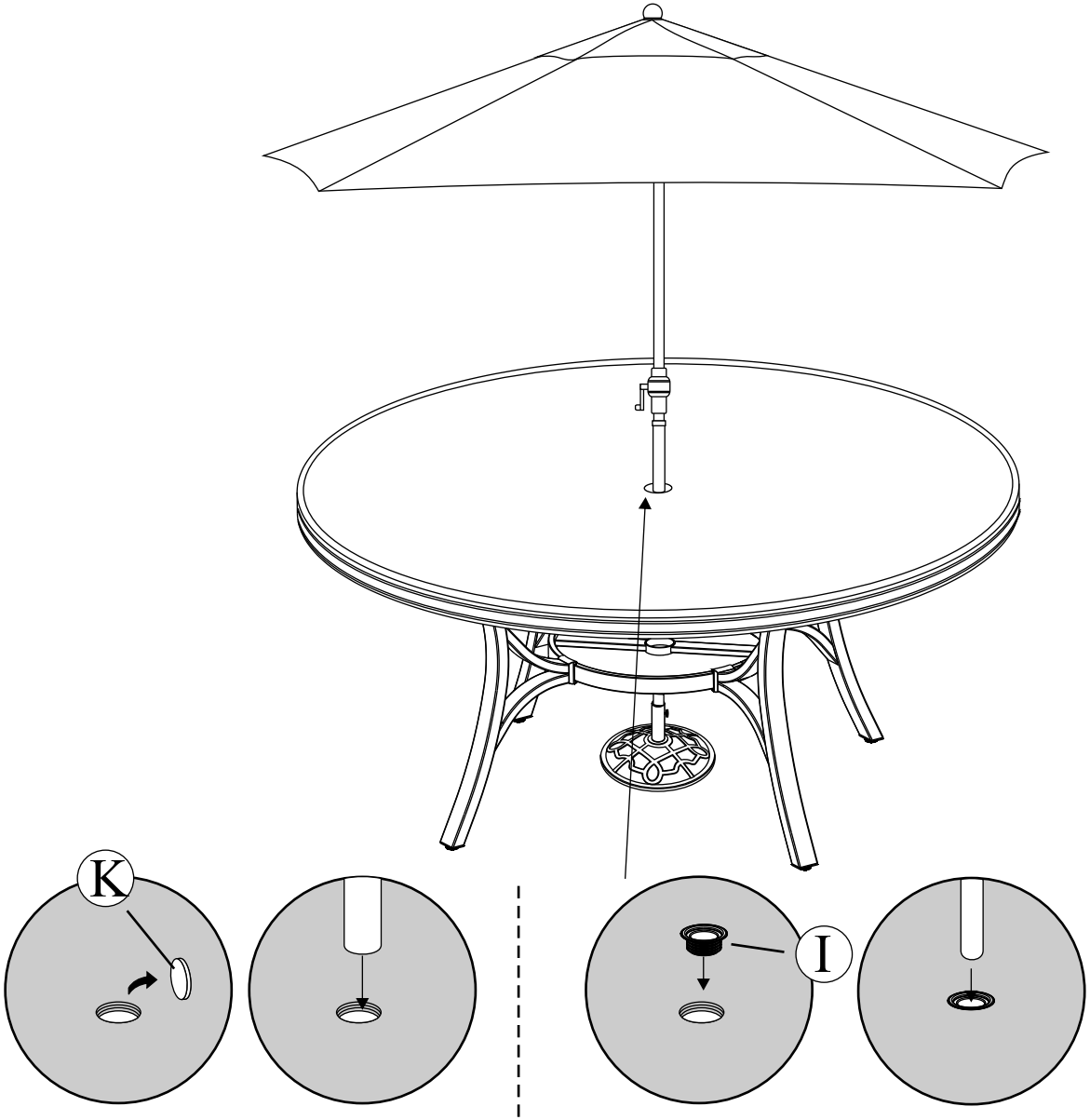

우산과 베이스는 별매입니다.

막대기가 1.4 인치 / 3.8센티미터이하의 소형 우산을 사용하는 경우, 제 I 부 추가.

8

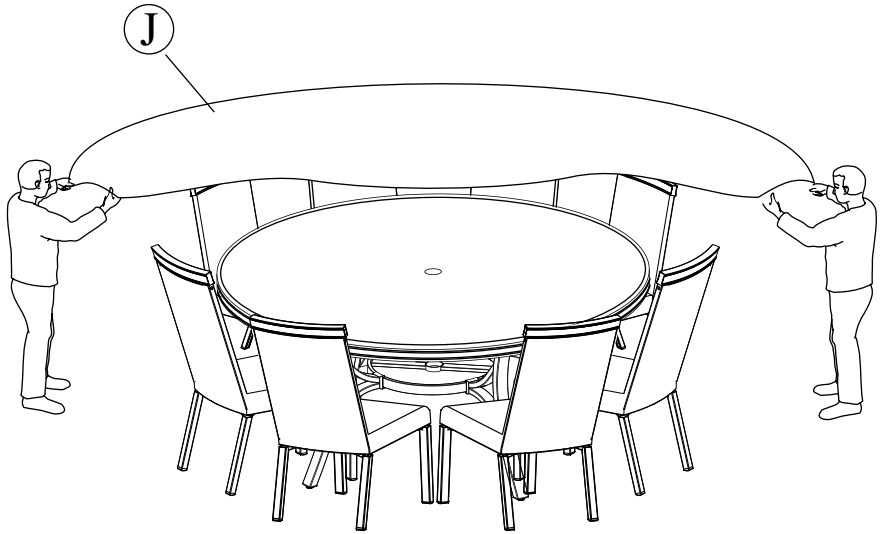

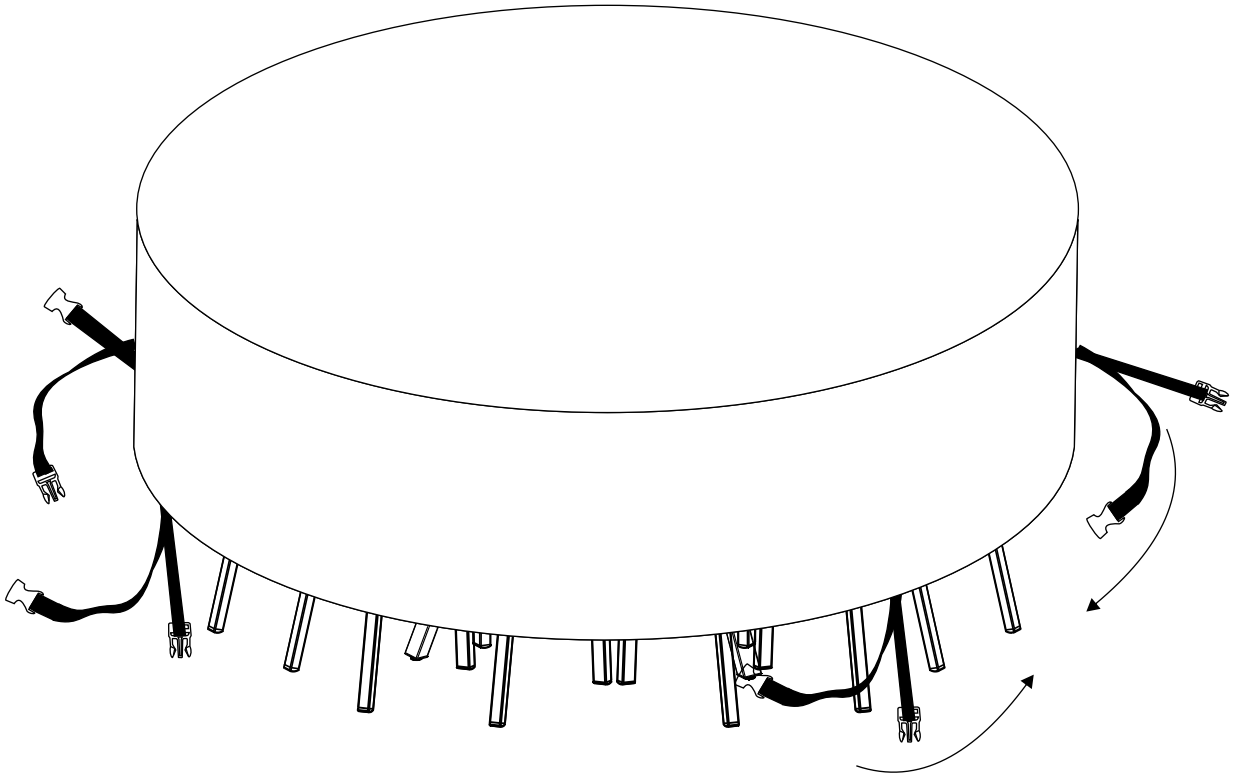

A

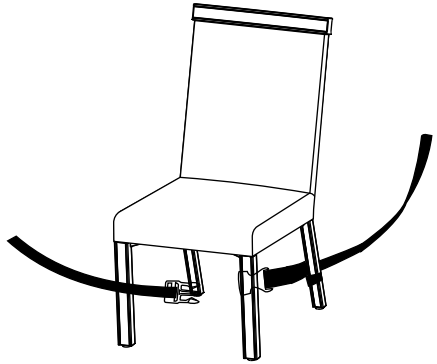

B

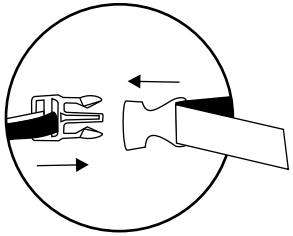

C

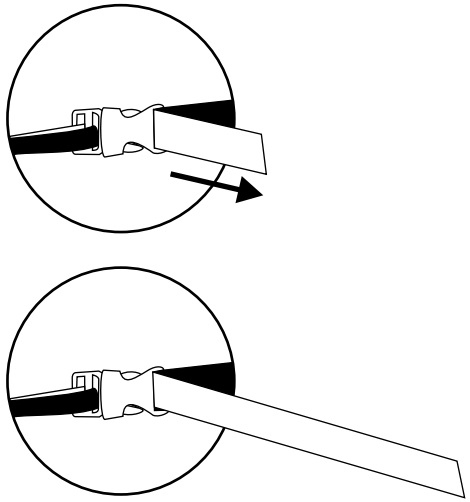

Distributed by:
Costco Wholesale Corporation
P.O. Box 34535
Seattle, WA 98124-1535
USA
1-800-774-2678
www.costco.com

Costco Wholesale Canada Ltd.*
415 W. Hunt Club Road
Ottawa, Ontario
K2E 1C5, Canada
1-800-463-3783
www.costco.ca
* faisant affaire au Québec sous
le nom les Entrepôts Costco

Importado por:
Importadora Primex S.A. de C.V.
Blvd. Magnocentro No. 4
San Fernando La Herradura
Huixquilucan, Estado de México
C.P. 52765
RFC: IPR-930907-S70
(55)-5246-5500
www.costco.com.mx

Costco Wholesale Australia Pty Ltd
17-21 Parramatta Road
Lidcombe NSW 2141
Australia
www.costco.com.au

Costco Wholesale UK Ltd /
Costco Online UK Ltd
Hartspring Lane
Watford, Herts
WD25 8JS
United Kingdom
01923 213113
www.costco.co.uk

Costco Wholesale Spain S.L.U.
Polígono Empresarial Los Gavilanes
C/ Agustín de Betancourt, 17
28906 Getafe (Madrid) España
NIF: B86509460
900 111 155
www.costco.es

Costco Wholesale Iceland ehf.
Kauptún 3-7, 210 Gardabaer
Iceland
www.costco.is

Costco France
1 avenue de Bréhat
91140 Villebon-sur-Yvette
France
01 80 45 01 10
www.costco.fr

Costco Wholesale Japan Ltd.
3-1-4 Ikegami-Shincho
Kawasaki-ku, Kawasaki-shi,
Kanagawa 210-0832 Japan
0570-200-800
www.costco.co.jp

Costco Wholesale Korea, Ltd.
40, Iljik-ro
Gwangmyeong-si
Gyeonggi-do, 14347, Korea
1899-9900
www.costco.co.kr

Costco Wholesale New Zealand Limited
2 Gunton Drive
Westgate
Auckland 0814
New Zealand

Costco (China) Investment Co., Ltd.
Room 1003, Block 2, 2388 Xiupu Road,
Pudong New Area, Shanghai
China 201315
+86-21-6257-7065

Costco Wholesale Sweden AB
Saluvägen 5
187 66 Täby
Sweden