ITM./ART.2127016

3.01m x 3.93m / 9.88ft x 12.88ft Aluminum Louvered Pergola

3.01m x 3.93m / 9.88ft x 12.88ft 알루미늄 루버 퍼골라

User Manual / 사용설명서

INPORTANT,RETAINF0RFUTUREREFERENCE:READ CAREFULLY

중요: 향후 참조를 위해 보관하고 주의 깊게 읽으십시오

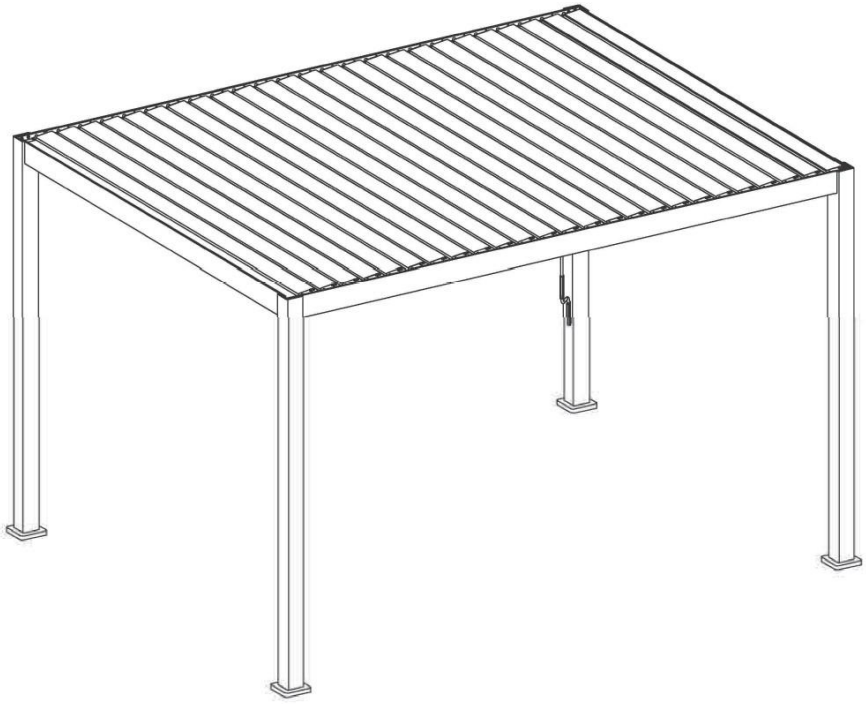

Installation Video

설치 영상

http://61.153.205.174:8081/

Consult with your local governing authority / local municipality codes regarding installation of temporary structures before assembly. Some jurisdiction may require permits for, or otherwise regulate, installation and use. For outdoor use only. Not for commercial use.

조립 전 임시 구조물 설치에 대해서는 지방정부/지방자치단체 규정을 참조하십시오. 일부 관할 구역에서는 설치 및 사용에 대한 허가가 필요하거나 별도 규정이 적용될 수 있습니다. 실외전용이며, 상업용이 아닙니다.

For parts and customer service, please call 1-800-867-9018 in the U.S. and Canada (English and Spanish) Monday — Friday, 8:30 am to 4:30 pm.

부품 및 고객 서비스에 대해서는 미국과 캐나다(영어 및 스페인어)의 경우 1-855-880-7205로 전화(월요일~금요일 오전 8:30~오후 4:30 태평양 표준시)하거나.

	REF 부품	QTY 수량	REF 부품	QTY 수량	REF 부품	QTY 수량
Carton 팩 1/4	A	4	I	4	J	4
	K	51	L	1	M	52
	N	4	O	24	P	104
	Q	104	R	12	S	29
	V	1	W	16	X	1
	Y	2				
	User Manual 사용설명서	1				
Carton 팩 2/4	B1	1	B2	1	C	2
	G	1	H	1		
Carton 팩 3/4	D	13				
Carton 팩 4/4	D	13	Note: We have provided one extra louver for future replacement if needed. 참고: 향후 필요에 대비해 교체용 루버 한 개가 추가로 제공되었습니다.			

REF 부품	PICTURE 그림	QTY 수량
A	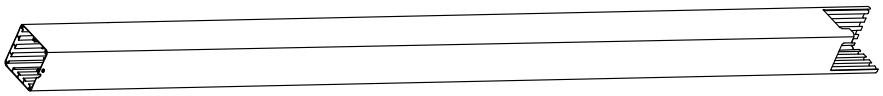	4PCS
B1	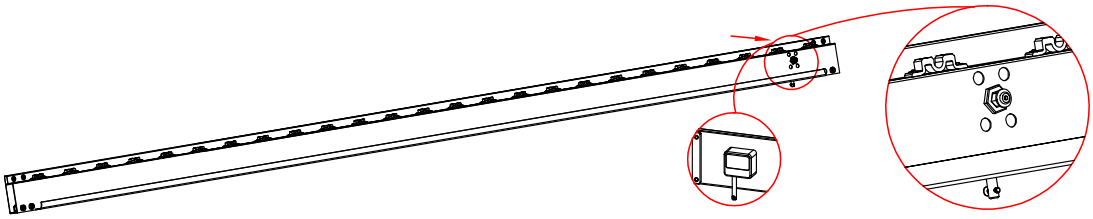	1PC
B2	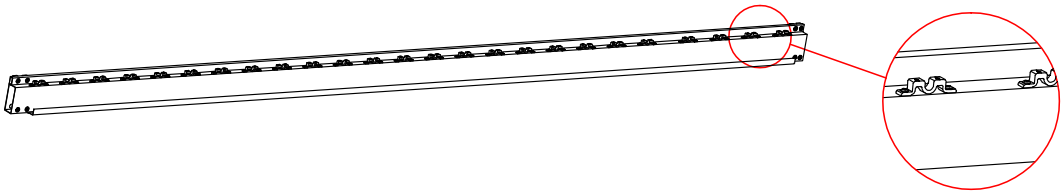	1PC
C	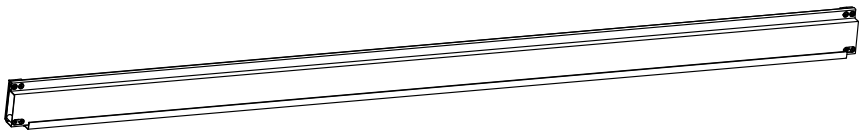	2PCS
D	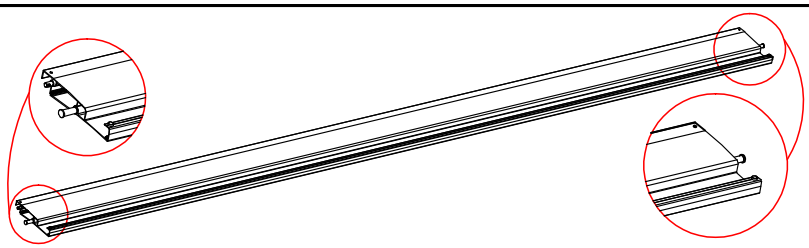	25PCS
G	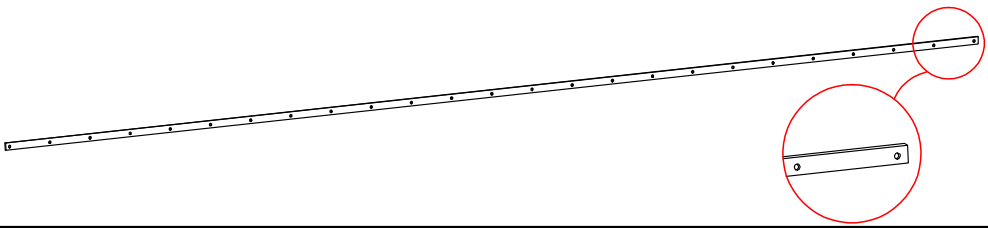	1PC
H		1PC

REF 부품	PICTURE 그림	QTY 수량
I	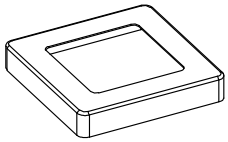	4PCS
J	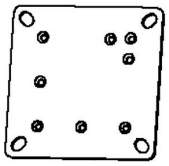	4PCS
K	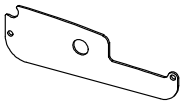	51PCS
L	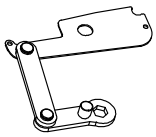	1PC
M	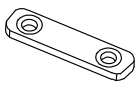	52PCS
N	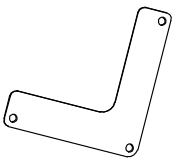	4PCS
O	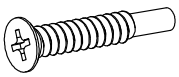	24PCS
P	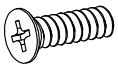 M5x12mm	104PCS
Q	4.2x25mm	104PCS

REF 부품	PICTURE 그림	QTY 수량
R	5.5x19mm	12PCS
S	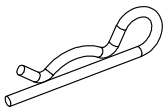	29PCS
V	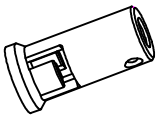	1PC
W	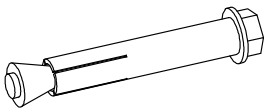	16PCS
X		1PC
Y	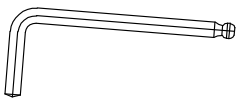	2PCS

Warning / 경고

In snow season or in case of snow forecast open up your shutters in vertical position to avoid any damage to your pergola.

눈이 오는 계절이나 눈 예보가 있는 경우에는 퍼골라 손상을 방지하기 위해 셔터를 수직으로 열어 두십시오.

What you need? / 필요한 도구

gloves
장갑

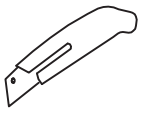

knife
칼

rubber ballet
고무 망치

Safety hat
안전모

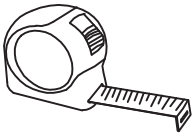

tapeline
줄자

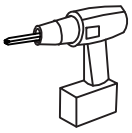

electric screw drive
전동스크류드라이버

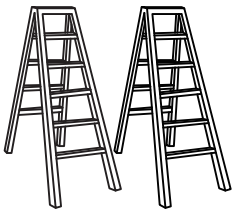

ladders
사다리

x4 times

x4 세트

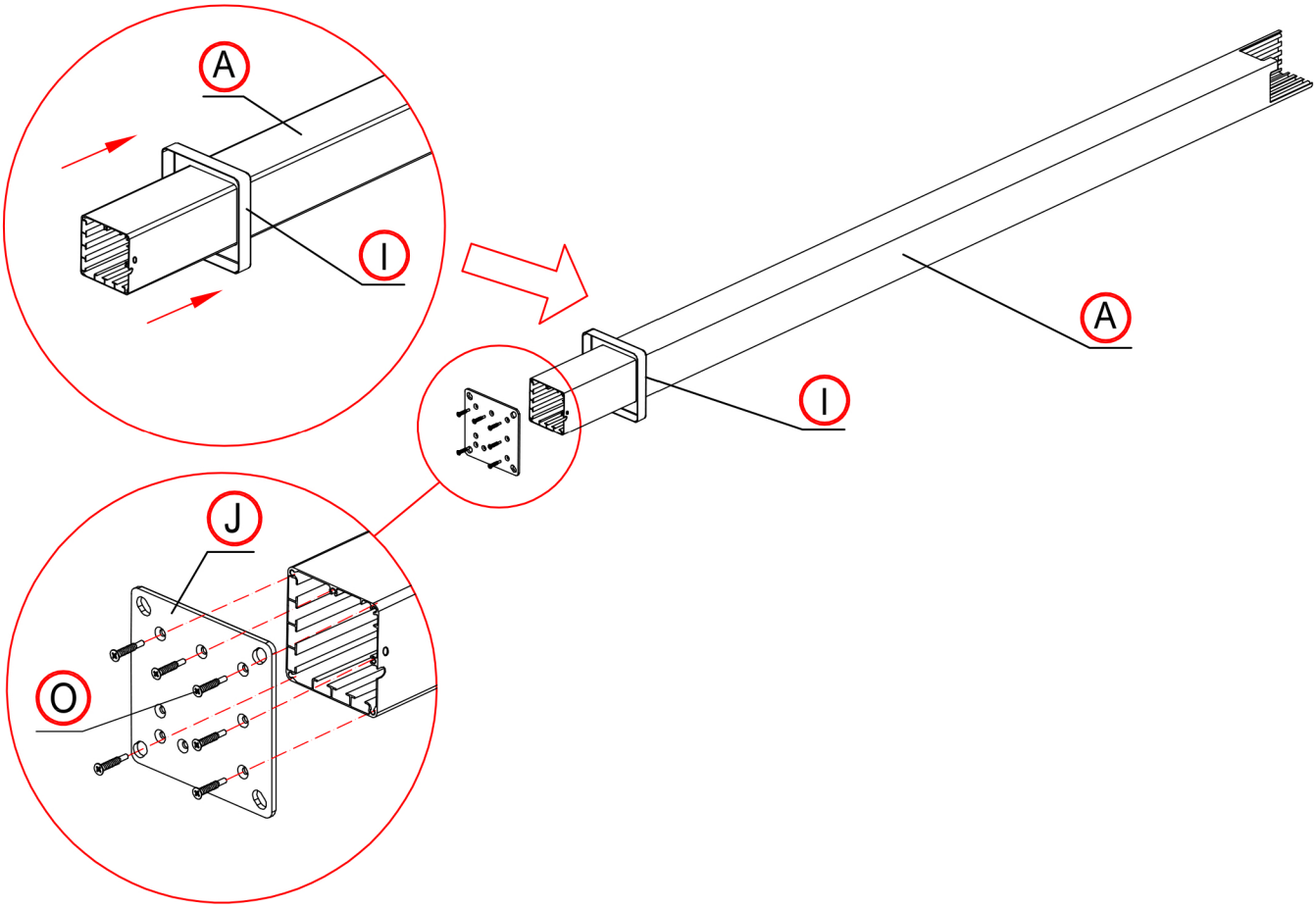

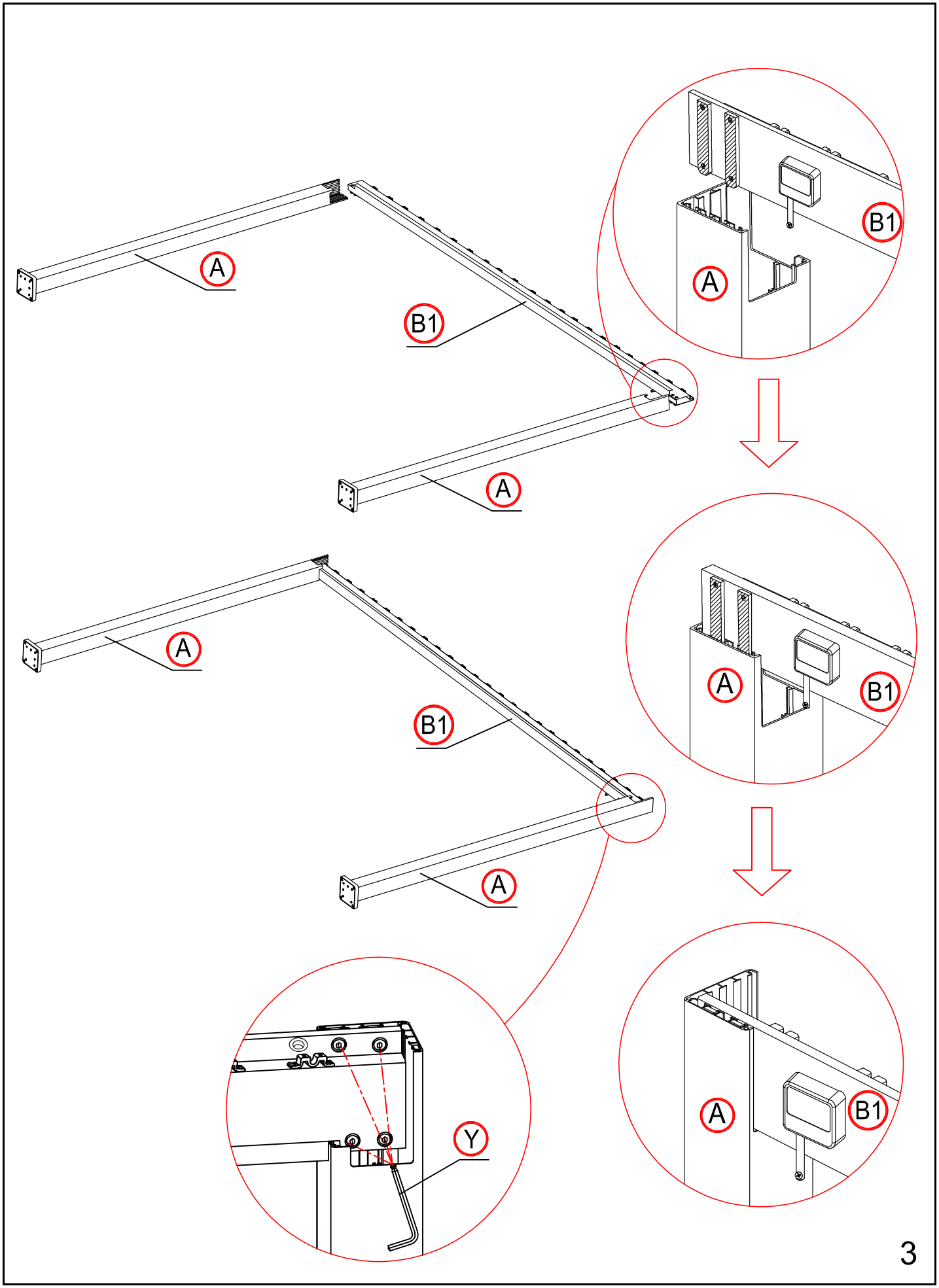
A
B1
A
B1
A
A
B1
A
B1
A
B1
Y
3

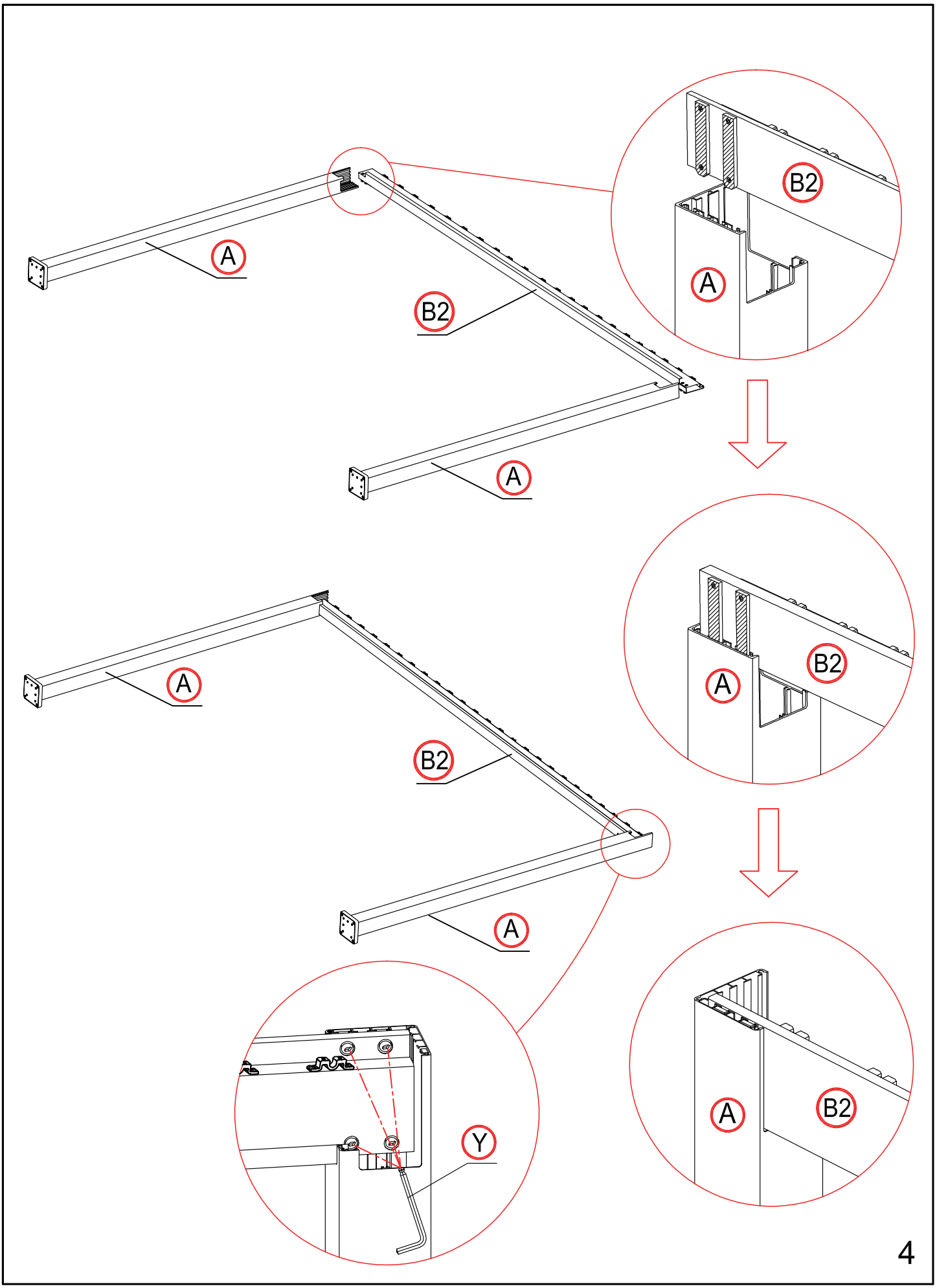
A
B2
A
B2
A
A
B2
A
B2
A
A
B2
Y
4

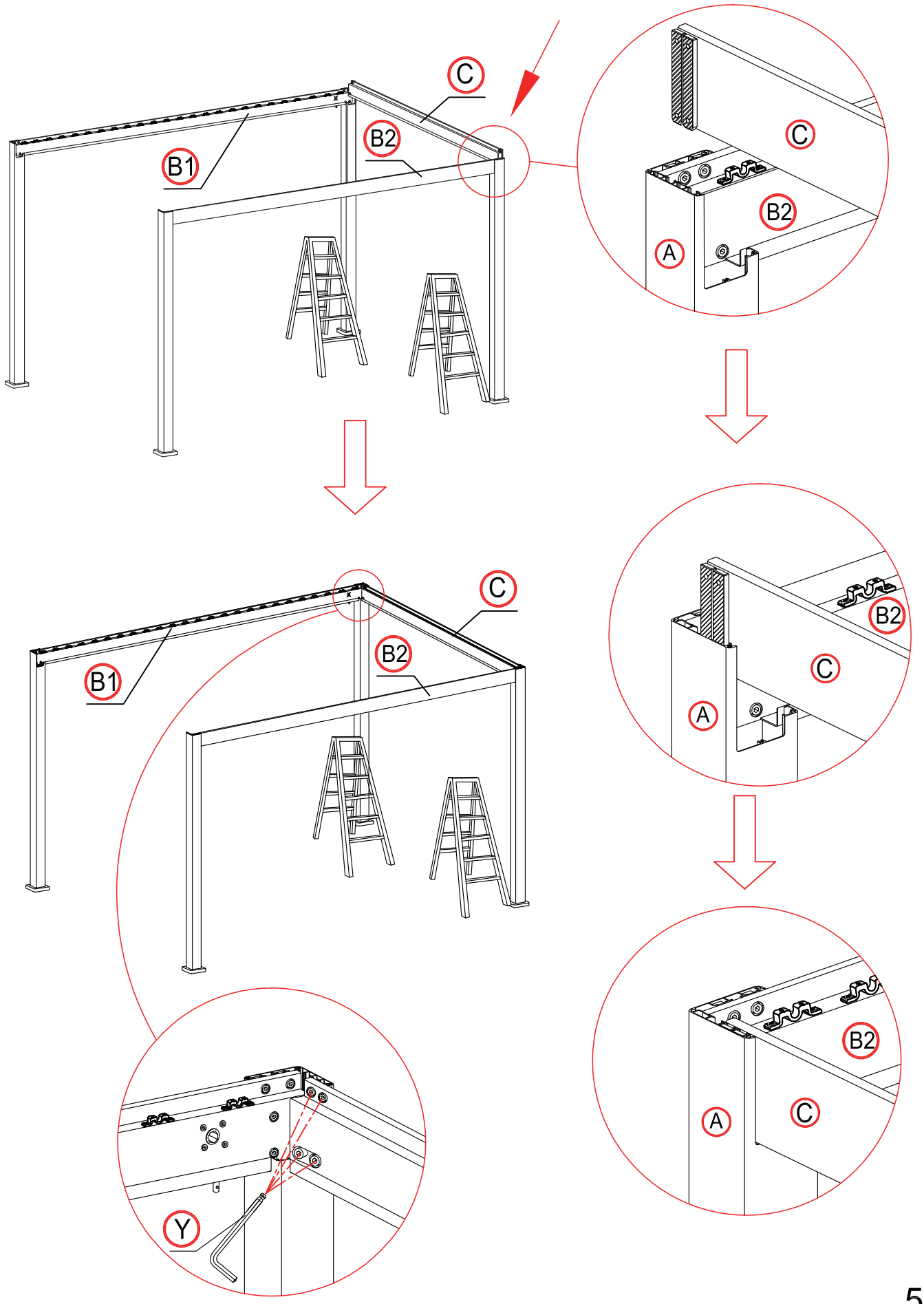

5

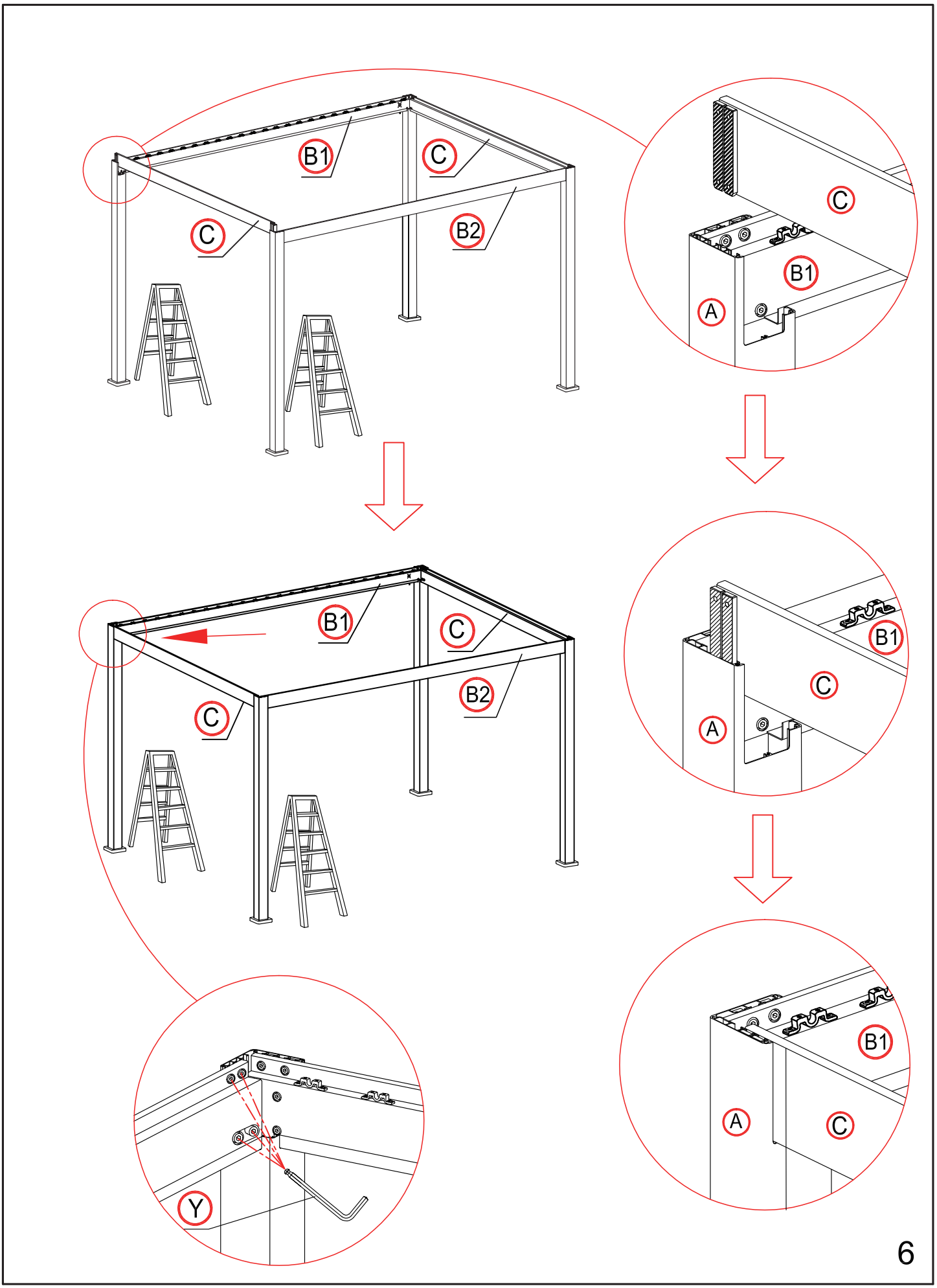
B1
C
C
B2
C
B1
A
B1
C
B2
C
B1
C
A
B1
A
C
Y
6

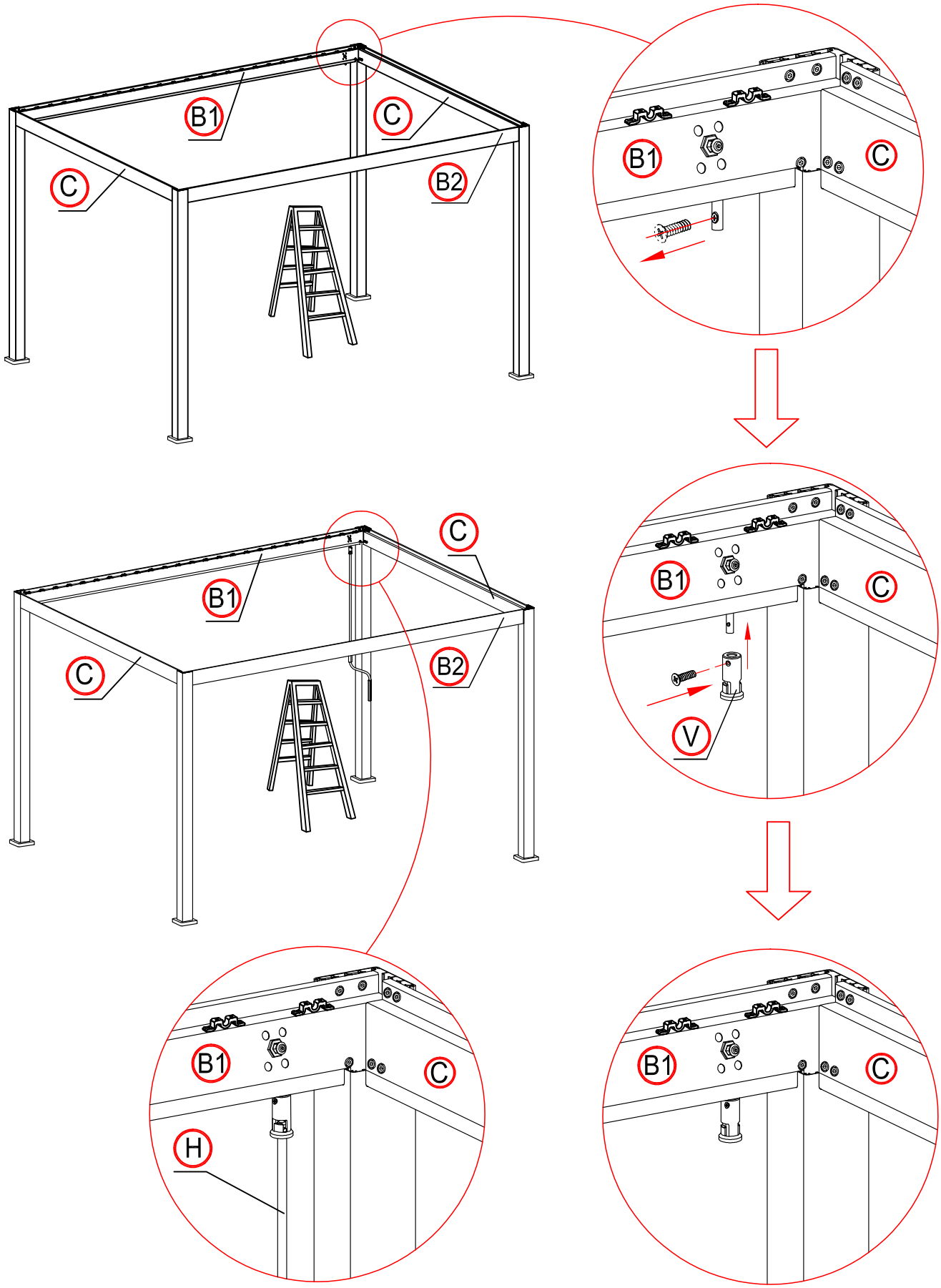

7

x1 times

x1 세트

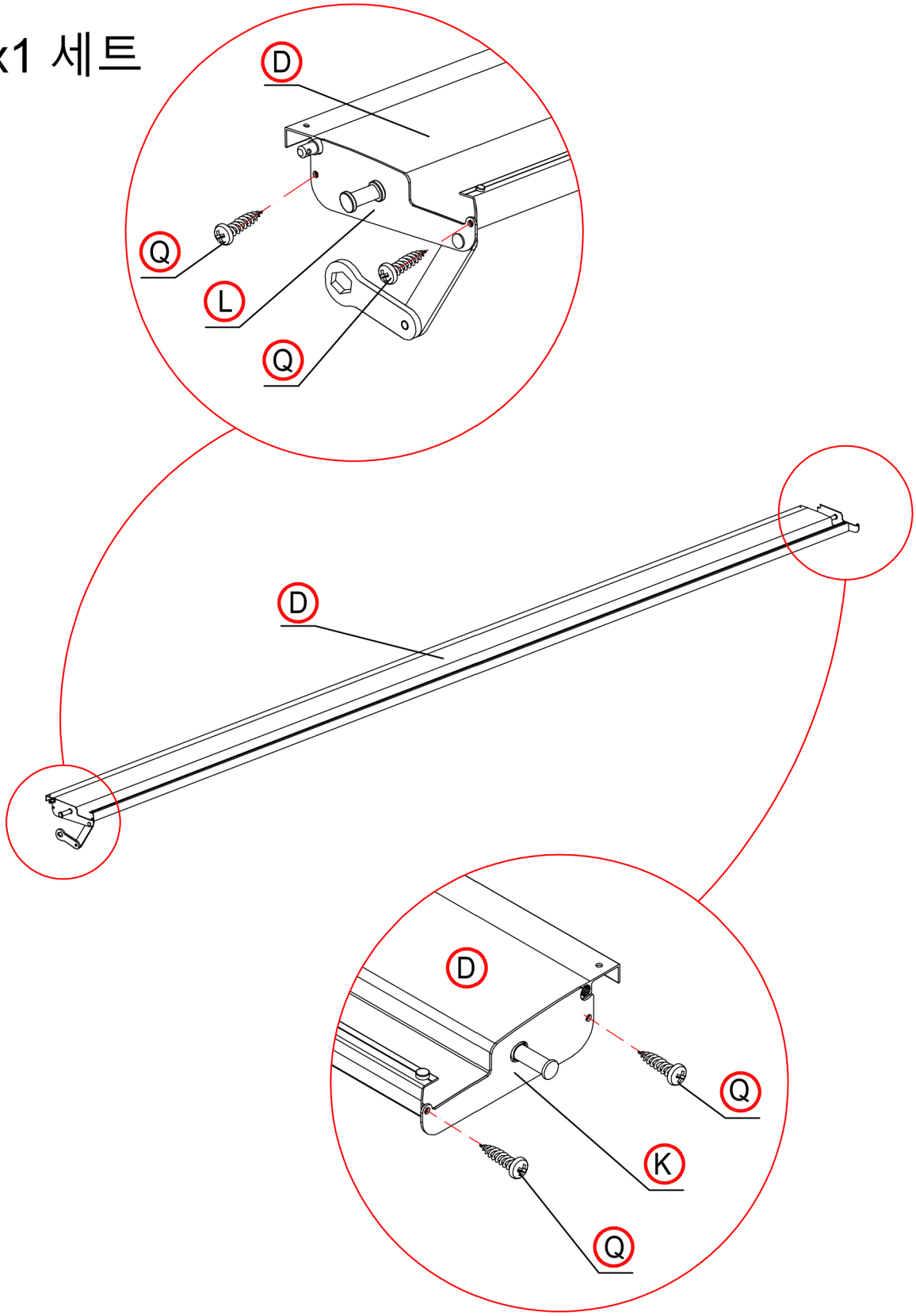

8

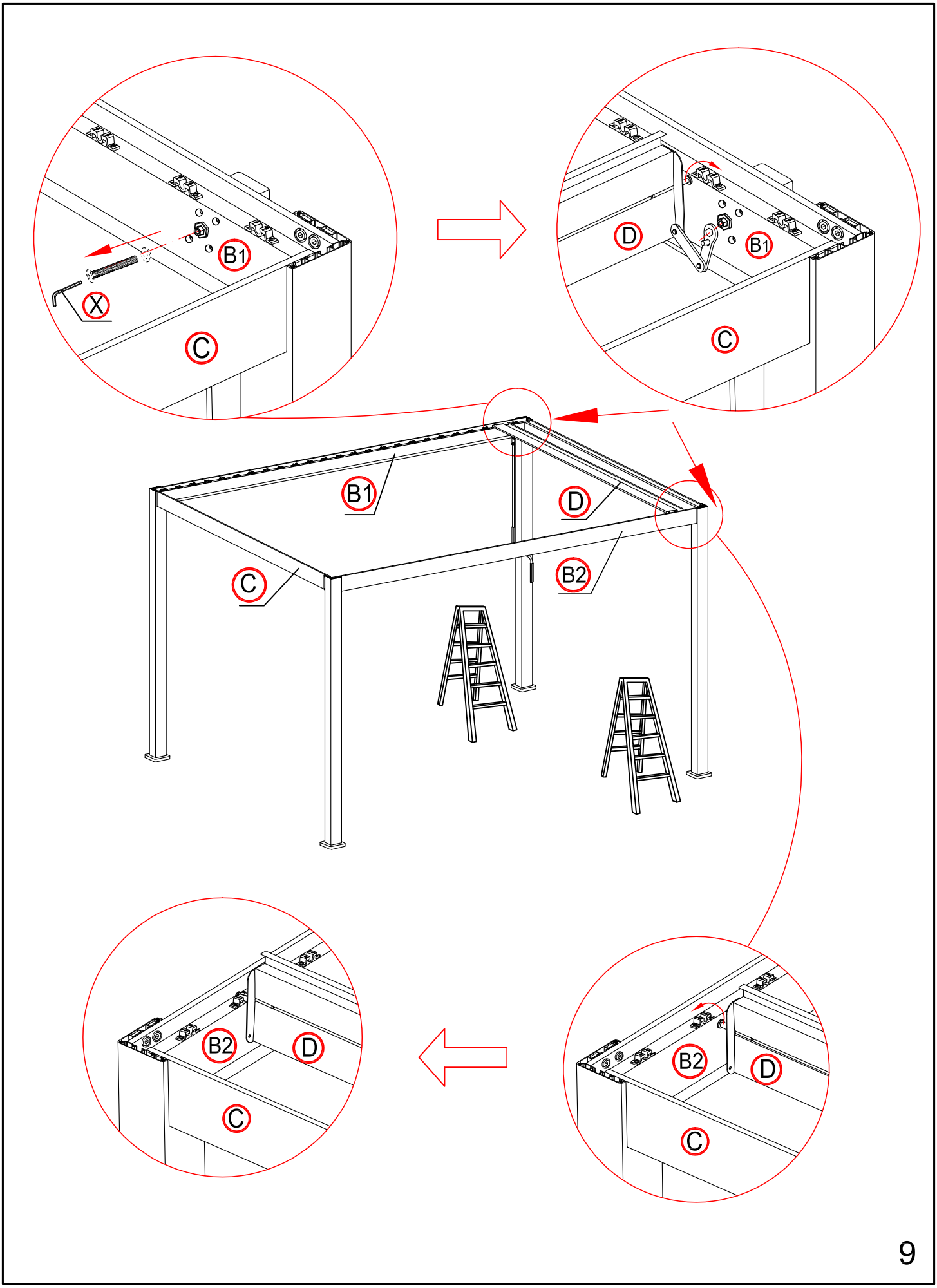

9

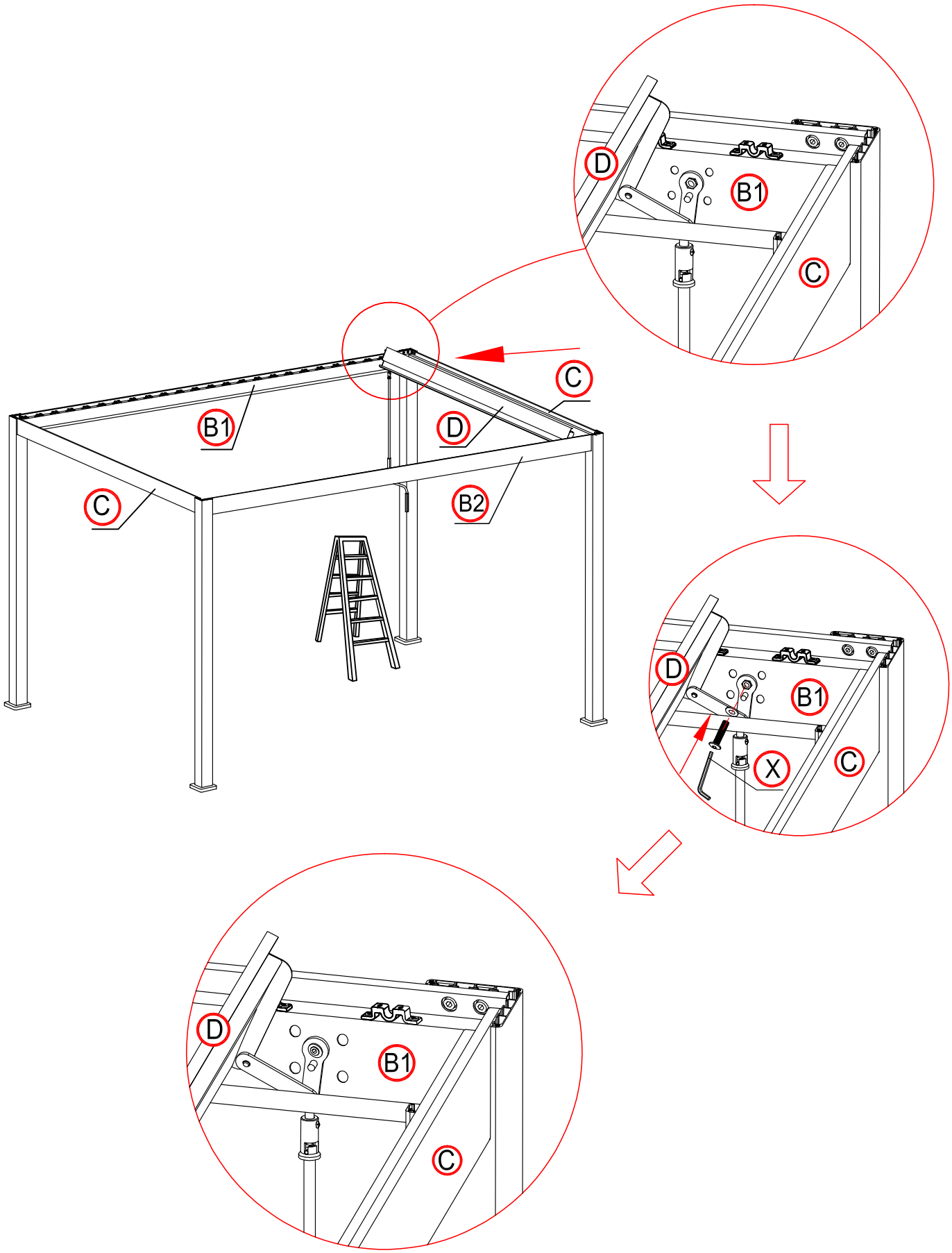

10

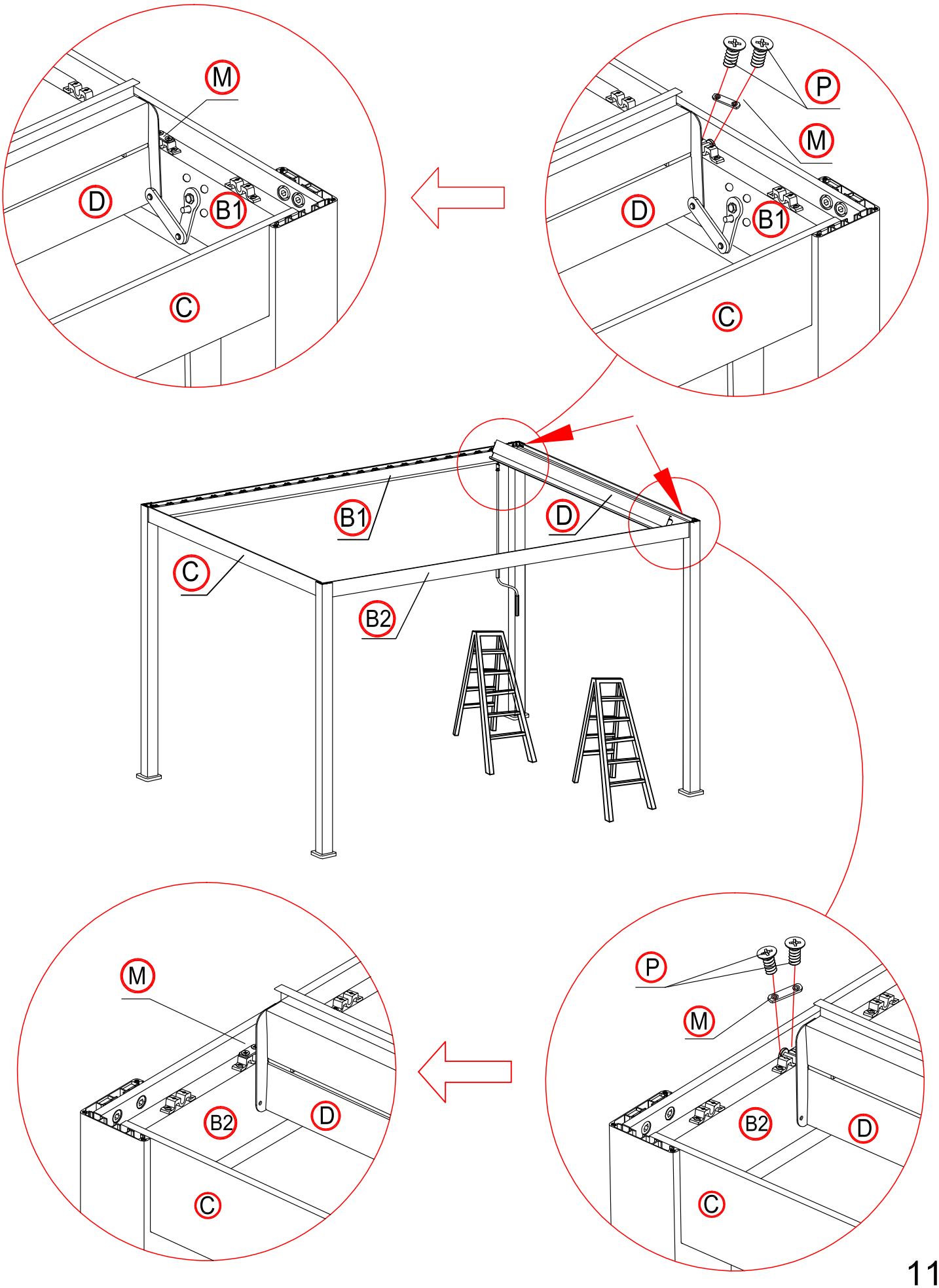

11

x24 times

x24 세트

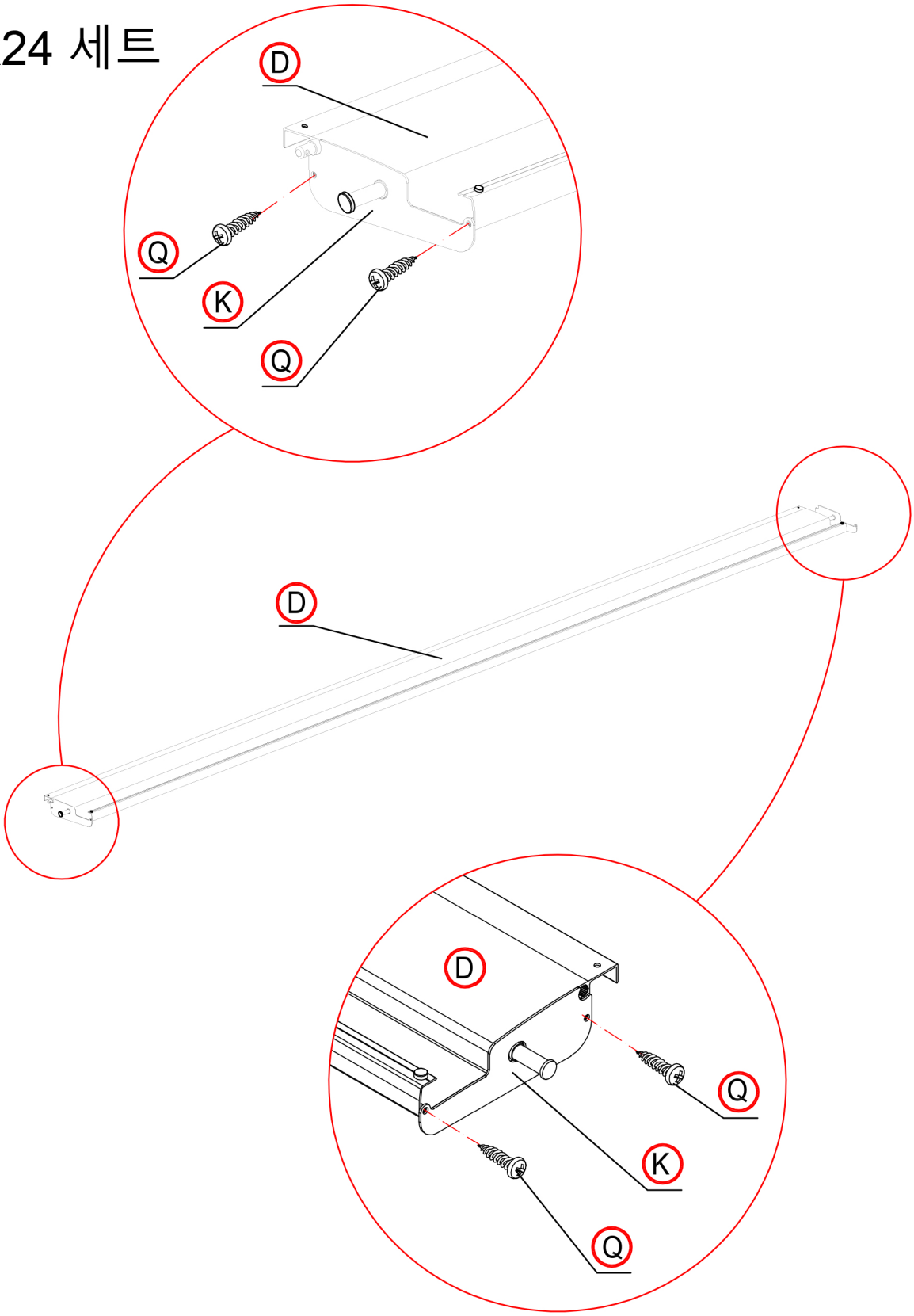

12

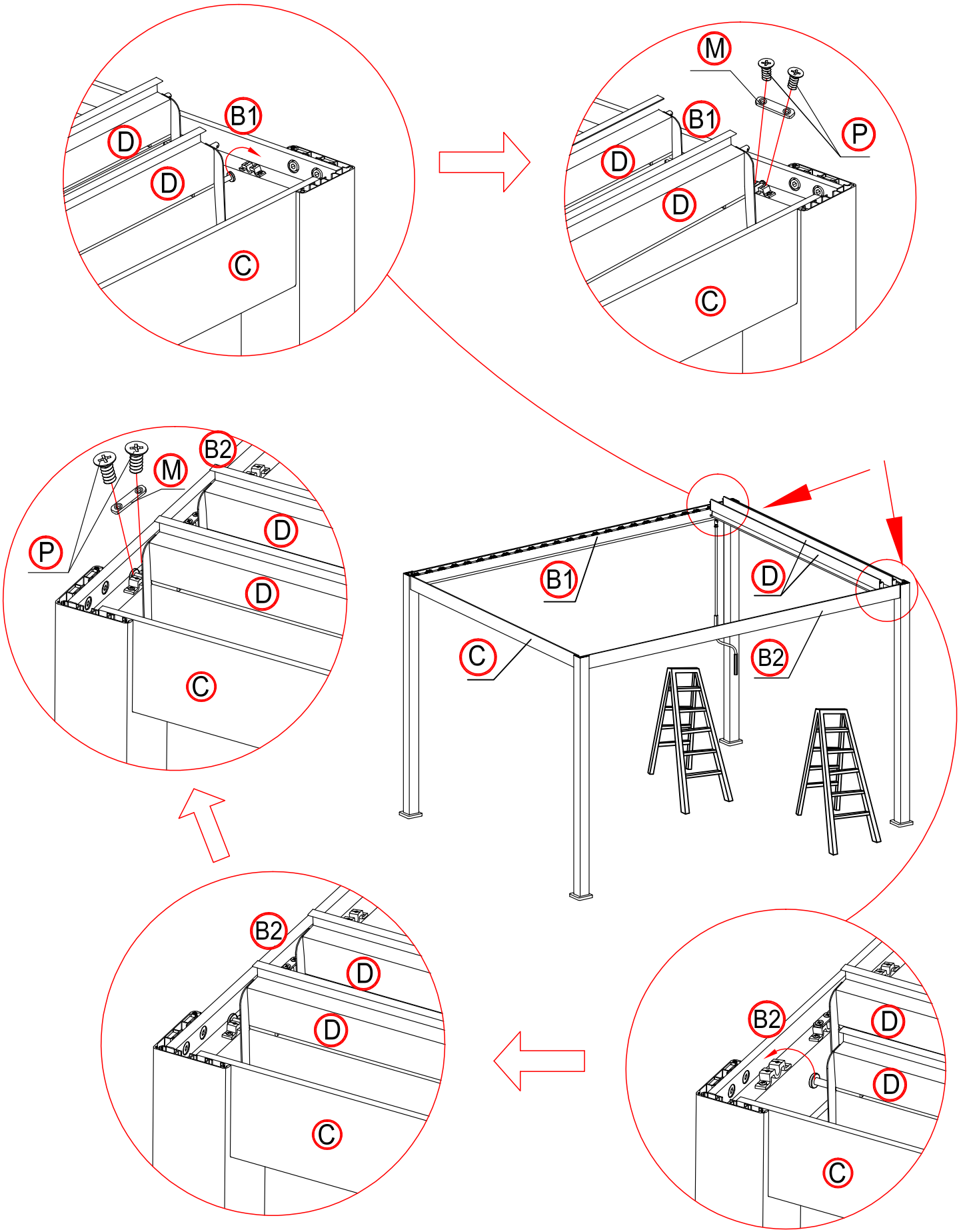
B1
D
D
C
M
B1
P
D
D
C
B2
M
P
D
D
C
B1
D
C
B2
B2
D
D
C
B2
D
D
C

Turn the 2nd louver as shown in photo below.

두 번째 루버를 아래 그림과 같이 돌리십시오.

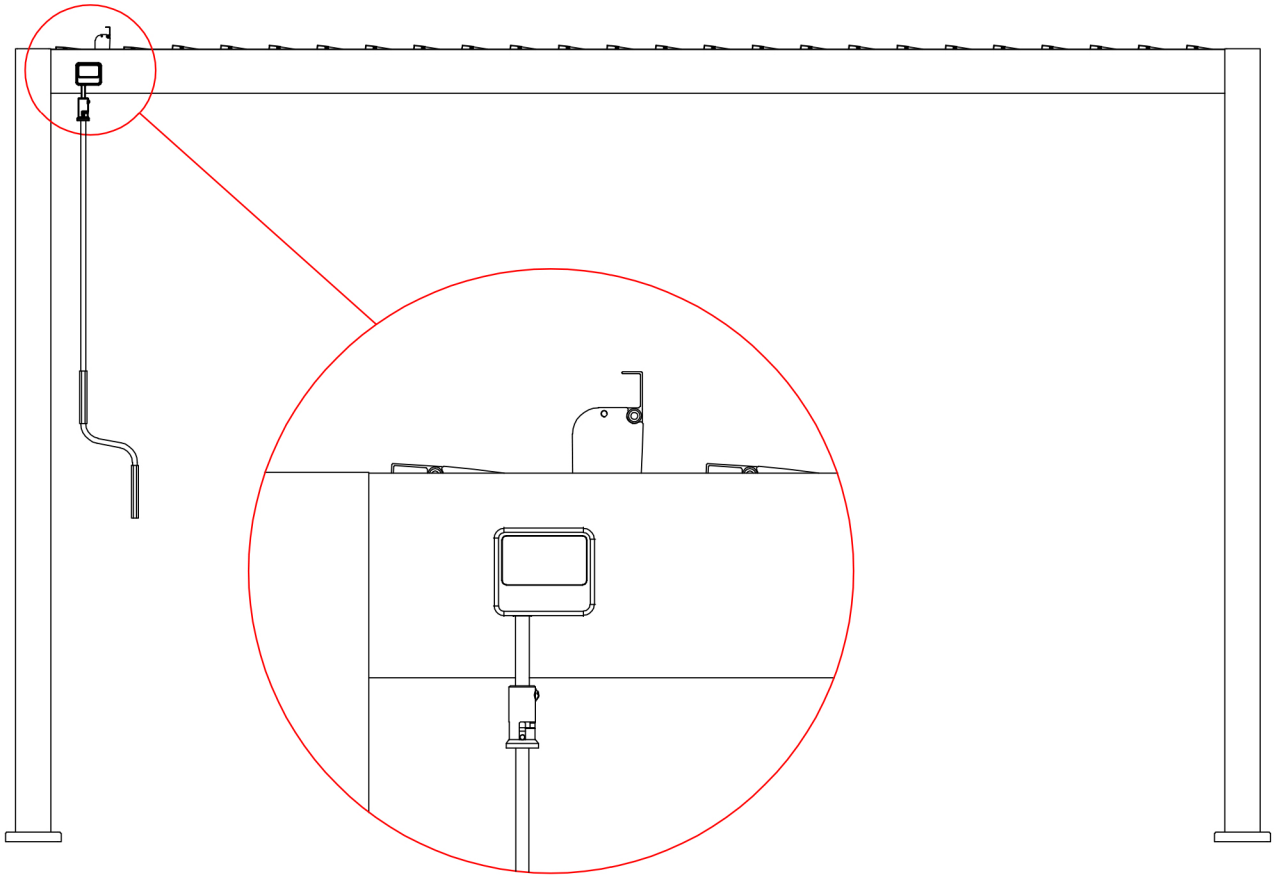

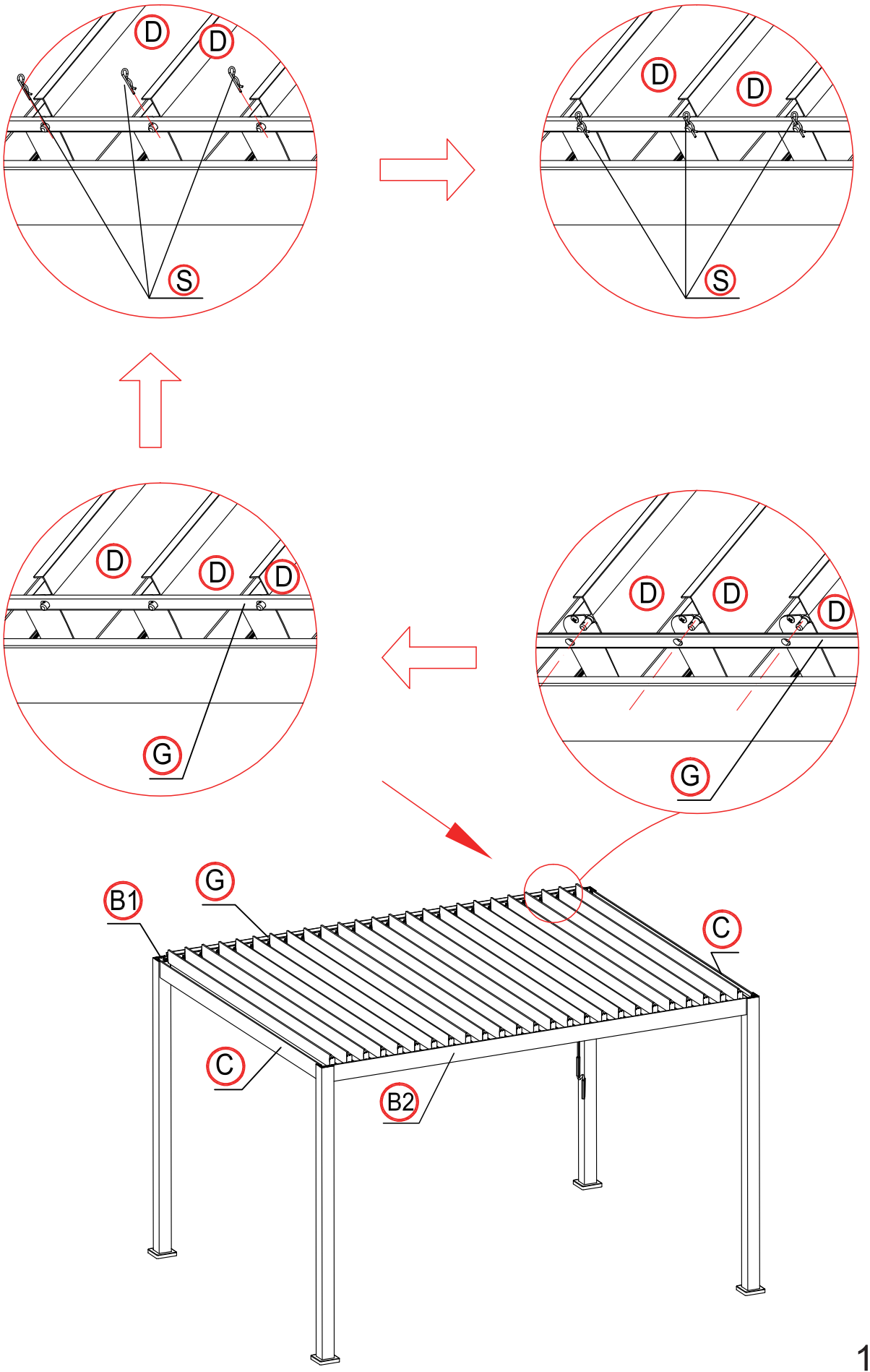

15

x4 times

x4 세트

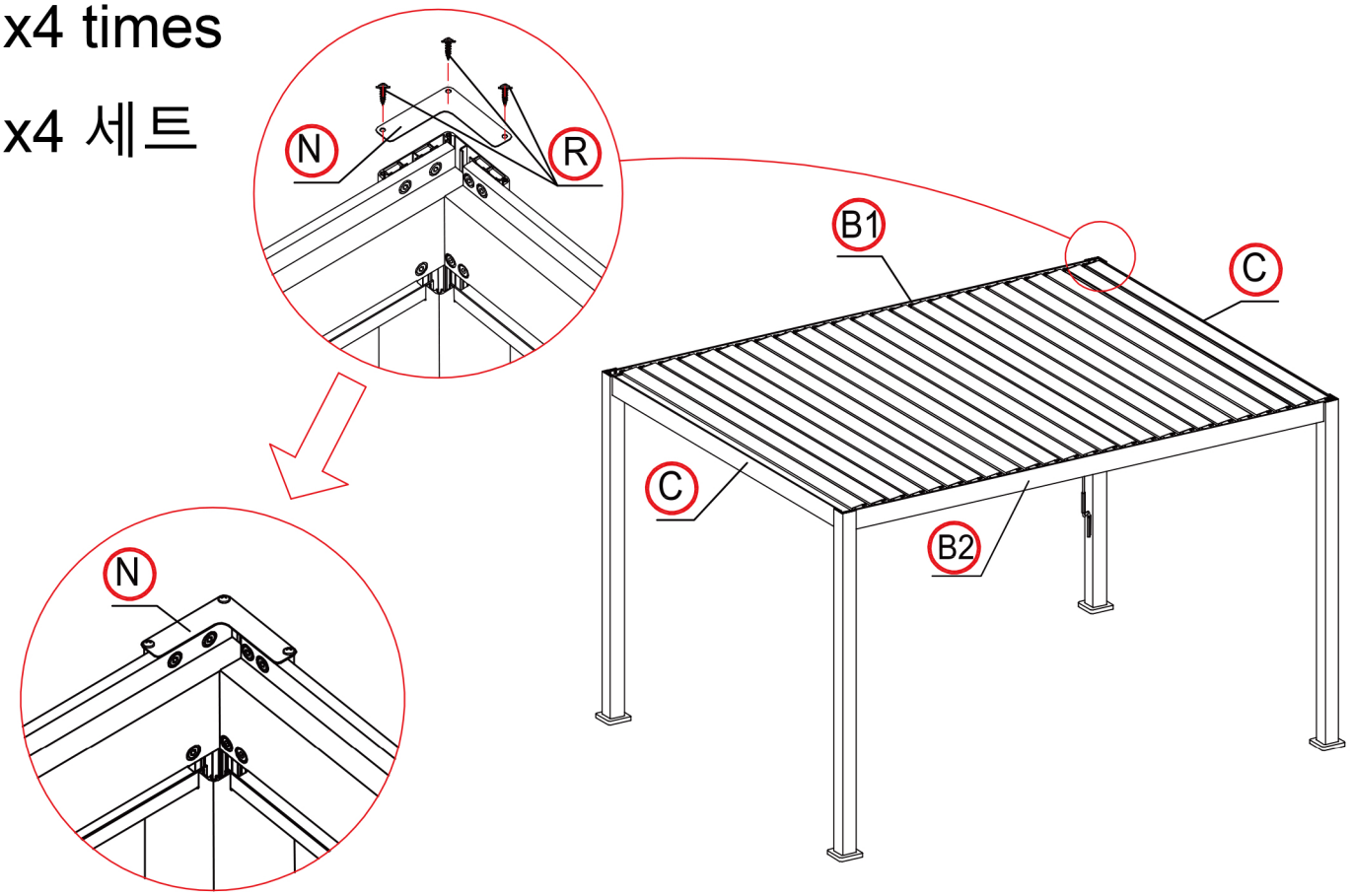

16

x4 times

x4 세트

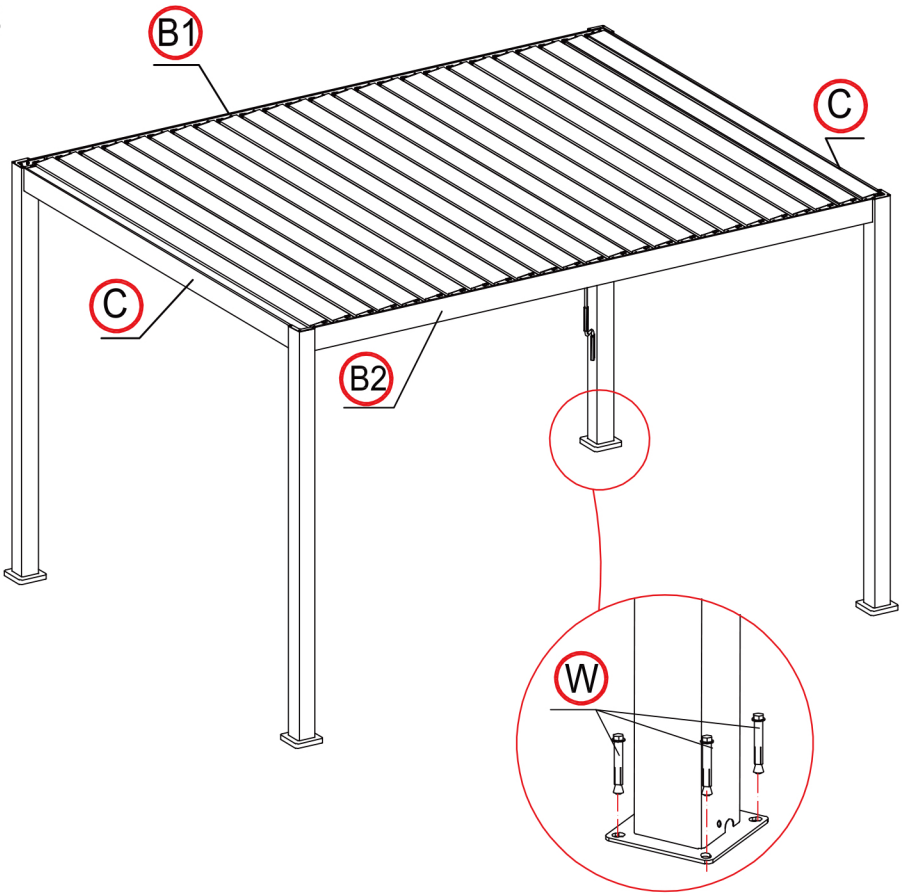

17

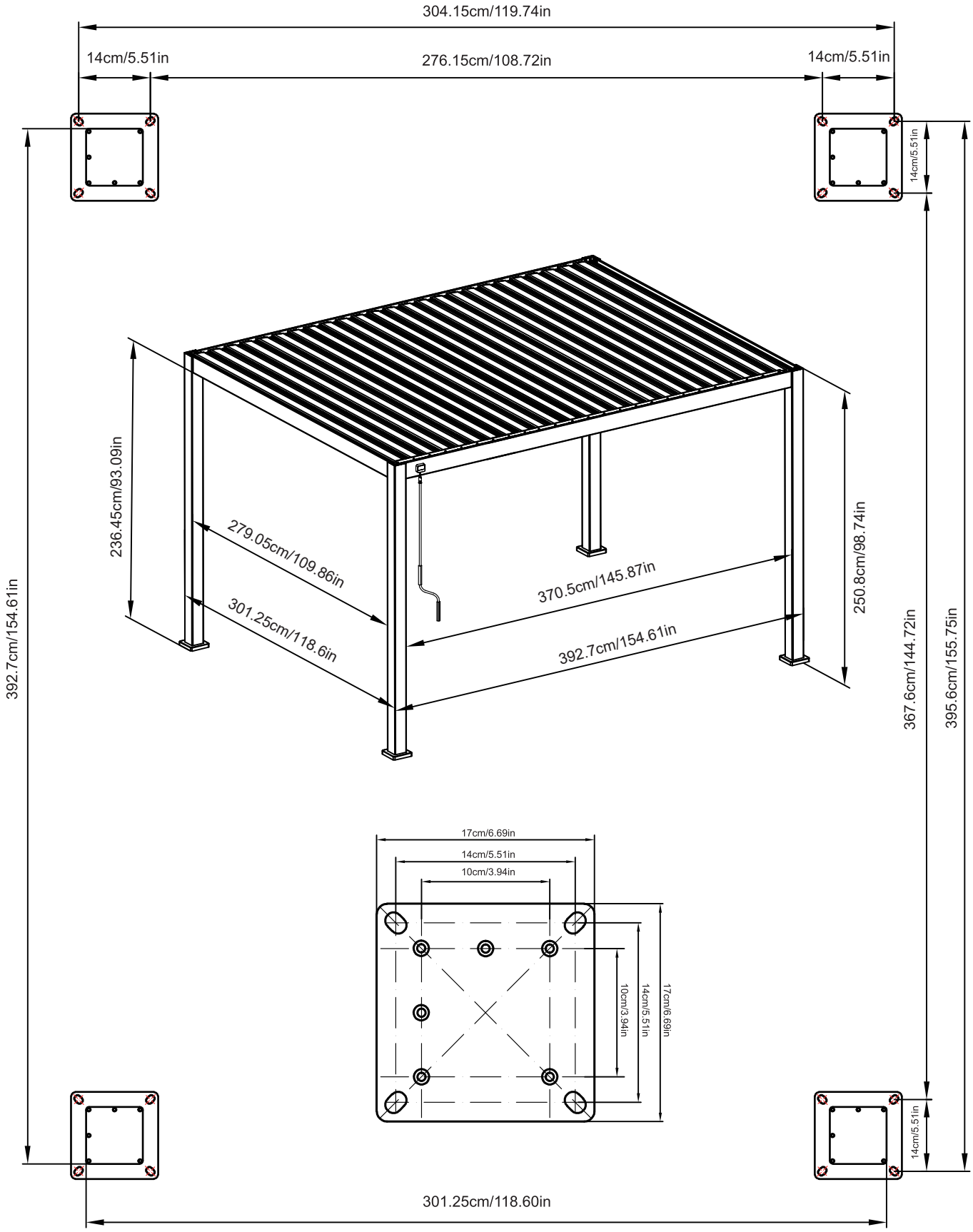
304.15cm/119.74in
14cm/5.51in
276.15cm/108.72in
14cm/5.51in
14cm/5.51in
236.45cm/93.09in
279.05cm/109.86in
301.25cm/118.6in
370.5cm/145.87in
392.7cm/154.61in
250.8cm/98.74in
392.7cm/154.61in
367.6cm/144.72in
395.6cm/155.75in
17cm/6.69in
14cm/5.51in
10cm/3.94in
10cm/3.94in
14cm/5.51in
17cm/6.69in
14cm/5.51in
301.25cm/118.60in

Distributed by:
Costco Wholesale Corporation
P.O. Box 34535
Seattle, WA 98124-1535
USA
1-800-774-2678
www.costco.com

Costco Wholesale Canada Ltd.*
415 W. Hunt Club Road
Ottawa, Ontario
K2E 1C5, Canada
1-800-463-3783
www.costco.ca
* faisant affaire au Québec sous
le nom les Entrepôts Costco

Importado por:
Importadora Primex S.A. de C.V.
Blvd. Magnocentro No. 4
San Fernando La Herradura
Huixquilucan, Estado de México
C.P. 52765
RFC: IPR-930907-S70
(55)-5246-5500
www.costco.com.mx

Costco Wholesale Australia Pty Ltd
17-21 Parramatta Road
Lidcombe NSW 2141
Australia
www.costco.com.au

Costco Wholesale UK Ltd /
Costco Online UK Ltd
Hartspring Lane
Watford, Herts
WD25 8JS
United Kingdom
01923 213113
www.costco.co.uk

Costco Wholesale Spain S.L.U.
Polígono Empresarial Los Gavilanes
C/ Agustín de Betancourt, 17
28906 Getafe (Madrid) España
NIF: B86509480
900 111 155
www.costco.es

Costco Wholesale Iceland ehf.
Kauptún 3-7, 210 Gardabaer
Iceland
www.costco.is

Costco France
1 avenue de Bréhat
91140 Villebon-sur-Yvette
France
01 80 45 01 10
www.costco.fr

Costco Wholesale Japan Ltd.
3-1-4 Ikegami-Shincho
Kawasaki-ku, Kawasaki-shi,
Kanagawa 210-0832 Japan
0570-200-800
www.costco.co.jp

Costco Wholesale Korea, Ltd.
40, Iljik-ro
Gwangmyeong-si
Gyeonggi-do, 14347, Korea
1899-9900
www.costco.co.kr

Costco Wholesale New Zealand Limited
2 Gunton Drive
Westgate
Auckland 0814
New Zealand

Costco (China) Investment Co., Ltd.
Room 1003, Block 2, 2388 Xiupu Road,
Pudong New Area, Shanghai
China 201315
+86-21-6257-7065

MADE IN CHINA
제조국: 중국